Marking &Painting

1 CL-13Sabre Mk.6,2nd Sq.Jagdgeschwader 71 "Richthofen",Ahlhorn,Germany,1961

Basic Decal

2 F-86F Sabre,Spanish Air Force

3 F-86F Sabre,Hellenic Air Force,1965

4 F-86F Sabre, 25th FS,51FIW,USAF

Only for USA market

5 F-86F Sabre,112 Sq.Royal Air Force

Only for UK market

6 CL-13Sabre Mk.6,338th Sq.Royal Norwegian Air Force Stavanger,Norway,1961

Only for Norwegian market

7 F-86F Sabre 3rdAW,8th.Sq, Japan Self Defence Air Force,Komaki A.B.,Japan,1962

8 F-86F Sabre,Turkish Air Force

9 F-86,Soviet A.F. captured in Korea

10 F-86F Sabre,Italian Air Force

Only for Italian market

39th FS,51FIW,USAF

Only for USA market

11 F-86F Sabre,Portugal Air Force

Only for Portugal market

Only for USA market

Only for Japan market

Only for Turkey market

Only for Russian market

Only for Portugal market

N.	Federal Standard	A	FS 36173/35 638	B	FS 36270/35 241	C	FS 36270/35 637	D	FS 27925	E	FS 27925	F	FS 36628	G	FS 27925	H	FS 27925	I	FS 27925	J	FS 34259	K	FS 33538	L	FS 31140/855388
SC	RAL Colours		RAL 7000		RAL 6003		RAL 7004		RAL 9016		RAL 9018		RAL 9006		RAL 9018		RAL 9016		RAL 9016		RAL 9017		RAL 3028		RAL 3002
GB.	Required colours	olive drab, matt		Mittelgrün, matt 374		Medium grey, matt		White, matt		Black, matt		Aluminium, metallic		Oxidertes Metall , metallic		Rust, matt		Silver, metallic		Yellow-green, matt		Yellow, matt		Karminrot, matt 36	
D.	Benötigte Farben	oliavgrün, matt 48		Medium green, matt		grau, matt		weiß, matt		schwarz, matt		Aluminium, metallic		oxidiertes metall, metallic		rost, matt		silber, metallic		gelb-grün, matt		gelb, matt		carmin rot, matt	
PL.	Potrzebne kolory	oliwkowozielony, matowy		Vert moyen mat		Średniosiwy, matowy		Biały, matowy		Czarny matowy		Aluminium, metaliczny		Metalowy obsydowany , metaliczny		Rdzawy, matowy		Srebro, metaliczny		żółty matowy		żółty, matowy		rouge carmin, mat
F.	Peinturas nécessaires	vert olive, mat		Middelgroen, mat		gris moyen, mat		blanc, mat		noir, mat		aluminium, métallique		métal oxydé , métallique		rouille, mat		argent, métallique		jaune-vert, mat		jaune, mat		karminpurpur, mat
NL.	Benodigde kleuren	olijfgroen, mat		Verde medio, mat		Verde medio, mat		wit, mat		zwart, mat		aluminium, metallico		geoxideert metaal, metallic		roest, mat		zilver, metallic		geel-groen, mat		geel, mat		carmin, mate
ESP	Pinturas necesarias	verde aceituna, mate		Verde medio, mate		gris medio, mate		blanco, mate		negro, mate		aluminio, metalizado		metal oxidado , metalizado		óxido, mate		plata, metalizado		amarillo- verde, mate		amarillo, mate		vermelho carmim, fosco
PORI.	Tintas necessárias	verde aceitona, fosco		Verde medio, fosco		cinzento-medio, fosco		branco, fosco		preto, fosco		aluminio, metálico		metalo-oxidado, metalico		ferrugem, fosco		prata, metálico		amarelo- verde, mate		amarelo, fosco		rosso-carmino, opaco
I.	Colori necessari	verde-oliva, opaco		Mellangrön, opaco		grigio-medio, opaco		bianco, opaco		nero, opaco		alluminio, metallico		ossido-ossidato, metallico		ruggine, opaco		argento, metallico		giallo- verde, opaco		giallo, opaco		karminrot, mat
S.	Använda färger	olivgrön, matt		Kraskvitrevit matt		mellangrå, matt		vit, matt		svart, matt		aluminium, metallic		oxiderat metall, metallic		rost, matt		silver, metallic		gul-grön, matt		gul, matt		karminingunainen, hämmeä
FIN.	Tarvittavat värit	oliivivihreä, himmeä		Mellenogron, himmeä		keskiharmaa, himmeä		valkoinen, himmeä		musta, himmeä		aluminium, metallisk		hapettunut metalli, metallikiilto		ruoste, himmeä		hopea, metallikiilto		keltainen-vihreä, himmeä		keltainen, himmeä		karmininrot, mat
DK	Du trenger følgende farger	oliavgræn, mat		Grønlig-grønt, matt		mellemgrå, mat		hvid, mat		sort, mat		aluminium, metallisk		oxideret metal, metallisk		rust, mat		sølv, metallisk		gul-grønn, matt		gul, matt		karminrød, matt
NOR	Nødvendige farger	oliivenvgrønn, matt		Grønnlysgrå- grønnlysgrå, matt		mellområ, matt		hvit, matt		svart, matt		aluminium, metallisk		oksidert metall, metallisk		rust, matt		sølv, metallisk		gul-grønn, matt		gul, matt		karminrød, matt
RUS.	Необходимые краски	зеленый оливковый, матовый		Средиземно-зеленый, матовый		серый-серый, матовый		белый, матовый		черный матовый		алюминиевый, металлик		окисленного металла, металлик		ржавчина, матовый		серебристый, металлик		желтый -зеленый матовый		желтый -матовый		красный карминн, матовый
GR.	Απαραίτητα χρώματα	Πράσινο λάκκι, χρώ		Πράσινο μετσοχρώ		γκρι χρώσιο, ματ		λευκό, χρώ		μαύρο, χρώ		αλουμίνιο, μεταλλικό		οξειδωμένο μέταλλο, μεταλλικό		βάφαρο σκουριάς, ματ		ασημί, μεταλλικό		κίτρινο-πράσινο, χρώ		κίτρινο, χρώ		κόκκινο καρμίν, χρώ
TUR.	Gerekli renkler	zeytin yeşili, mat		Orta yeşil, mat		orta gri, ipek mat		beyaz, mat		siyah, mat		alüminyum, metalik		okside metal, metalik		pas rengi, mat		gümüş, metalik		sarı-yeşil, mat		sarı, mat		lâl rengi, mat
CZ.	Potřebné barvy	mořská zelená, matná		Střed zelená, matná		střed šedá, matná		bílá, matná		černá, matná		hliníková, metalická		oxidované kovy, metalické		rezavá, matná		stříbrná, metalická		žluto-zelená, matná		žlutá, matná		kármínová, matná
H.	Szükséges színek	tengerzöld, matt		Közepszürke, matt		Közepszürke, matt		fehér, matt		fekete, matt		alumínium, metallic		oxidált fém, metallic		rozsda, matt		ezüst, metallic		sárga-zöld, matt		sárga, matt		kármingrúnos, matt
SK.	Potrebné farby	olivová zelená, mat		Sredňozelená zelená, mat		sredňozelená siva, mat		biela, mat		čierna, mat		aluminium, metalik		železná, metalik		rúsavá, mat		strieborná, metalik		rumenná-zelená, mat		rumená, mat		čmínka červená, mat
ROM.	Culorile necesare	verde kaki, mat		medio verde , mate		medio gri , mate		alb, mat		negru, mate		aluminiu , metalic		oxidate fier, metalic		ruginii, mate		argint, metalic		galben-verde , mate		galben, mate		carmin rosu , mate
BG.	Необходими цветове	обе бояма , матов		средно зелено, матов		средно сиво , матов		бяло матов		черен, матов		алуминий , метален		окислена метал , метален		ръжда, матов		сребро, метален		жълто-зелено матов		жълт, матов		кармин-червено, матов
UA	Необхідні кольори	оливковий ,матовий		середній зелений, матова		середній сірий , матова		білий матовий		чорний, матовий		алюміній , металевий		окислюваного металу , металевий		іржа, матовий		срібло, металевий		жовтто-зелений матовий		жовтто, матовий		кармін-червоного, матовий
JAP																									

GB. The North American F-86F Sabre fighter was one of the most extensively produced aircraft in America and spread to many other countries. Prototype XP-86 made its maiden flight on 1 st October 1947. The Sabre was considered in its country of origin as one of the all time bests. It was the United States' first swept wing supersonic fighter and was widely used during Korean war achiveing incridable kill-loss ratio 5:1 over the best Russian fighter MiG-15 Fagot.
Specifications:Wingspan:11,30 m,Length:11,40 m,Height:4,45 m, Power plant. General Electric I-47 jet engine,Armament:6 machine guns

D.Die nordamerikanische Sabre F-86F war eine der am weitesten verbreiteten Maschinen, die in Amerika gebaut wurden. Sie wurden in zahlreichen Ländern eingesetzt. Der Prototyp der XP-86 erhob sich erstmals am 1. Ok- tober 1947 in die Lufte. Dieser Jäger hat in seinem Heimatland den Ru"eines der berühmtesten Jäger aller Zeiten". Die Sabre war der erste Überschallä- ger mit pfeilförmigen Tragflügeln der Vereinigten Staaten.
Technische Daten: Spannweite:11,30 m,Länge:11,40 m,Höhe:4,45 m,Triebwerk: General Ele- ctric J.47, feste,Bewaffnung mit 6 Maschinenpistolen

F.Le Sobre F-86F North American a été Pun des appareils les plus répandus, construits en Amérique, ils se sont répandus dans de nombreux pays.Le prototype "le XP-86" fit son premier vol le 1 er Octobre 1947. Ce chasseur est considéré dans son pays d'origine comme l'un des plus fameux de tous les temps".Le Sabre c été le premier des chasseurs Iransoniques à voilure en flèche des Etats-Unis.
Characteriques:Envergure:11,30m,Longueur:11,40m,Hauteur :4,45m, Réacteur :Général Electric J.47,Armement fixe 6 mitrailleuses

ESPEl Sabré F-86F norteamericano fue uno de los aparatos más extendidos. Construidos en Norteamérica, se distribuyeron por numerosos países. El prototipo, el «XP-86», realizó su Primer vuelo el 1 de octubre de 1947. Esta caza está considerado en su país de origen como «uno de los más famosos de todos los tiempos». El Sabré fue el primier caza de Estados Unidos que superó la barrera del sonido con alas en forma de flecha.
Envergadura:11.30m,Longitud:11,40 m,Altura:4,45 m,Reactor:General Electric J.47Armamen- to fijo 6 ametralladoras

I.Ii Sabre F-86F Nortb American è stato uno dei veiivoii più diffusi, costruii in America, si sono diffusi in numerosi paesi, il prototipo, il "XP- 86" he effettuato i suo primo volo il 10 ottobre 1947. Questo coccia è considerato nes suo paese d'origine "uno dei più famosi di tutti i tempi", il Sobreè stato ii primo caccia transonico con ali a freccia degli Stati Uniti.
Apertura alare : 11,30 m Lunghezza :11,40 m,Altezza :4,45 m,Reattore : General Electric J.47,Armamento fisso 6 mitragliatrici

NL.De Sabre F-36F Norfh American was een van de meest bekende vliegtuigen die in Amerika was gebouwd en ook in talrijke landen te vinden waren. Het prototype, de «XP-86»; voerde zijn eerste vlucht uit op 1 oktober 1947. Deze jager wordt in zijn eigen land beschouwd als «Een van de beroemdste ute zijn tijd». De Sabre was de eerste transsoon jagers met pijlvormige vleugels in de Ve re n igde Staten.
Seugeibreedte:11,30 m,Lengte:11,40 m,Hoogte 4,45m,Straalmotor: GE-47 J
S.Sobre F-86F North American är en av de mest spridda maskinerna. Den tillverkades i Amerika och har därifrån spridts till många länder. Prototypen «XP-86» gjorde sin första flygning den 1 oktober 1947. Detta jaktplan betraktas i sitt hemland som «ett av de mest kända någonsinl». Sabre var det första ljudvaiisjaktplomet med vingar i pilform Iran Förenta Staterna.
Vingbredd:11,30 m,Längd:11,40 m,Höjd:4,45 m,Reaktor:General Electric J.47,Fast beväpning 6 kulsprutor

FIN.Sobre F-86F North American on ollut hKsjimmin käytetty Amer;kassa valmistettu lentokone. Sitä käytetään lukuisissa maissa. Prototyyppi «XP-86» suoritti ensilennon 1. lokakuuta 1947. Tätä häviittäjää pidetään kotimaassaan "emäinä kaikkien aikojen parhaimpana koneena. Sabere on ensimmäinen Yhdysvaltain yiiäinen nopeudella lentävä taaksevedetyiilä siivillä varustettu häviitäjä.Supien kärkiviil :11,30 m,Pituus:11,40 m,Korkeus:4,45 m,Reaktori:General Electric J.47Asieistus:6 kiinteää konekivääriä

PL.Prototyp samolotu F-86 Sabre(szabla) oblatano w Październiku 1947 roku.Był to pierwszy amerykański samolot ze skośnym skrzydłami i był uważany za najlepszy samolot myśliwski na swiecie.Niedługo po tym bo na początku lat 50-tych wybuchła woja na połwyspie koreańskim.Po stronie połnocnokoreańskiej głównym przeciwnikiem F-86 był najnowszy radziecki MiG-15Bis Fagot.Większość walk powietrznych miała miejsce niedaleko rzeki Yalu w pobliżu granicy koreańsko-chińskiej na terenie zwanym Aleją MiG-ów.
Dane podstawowe;typ:samolot myśliwski i myśliwsko-bombowy,Konstrukcja półskorupowa, metalowa,Załoga:1 pilot,Historia,Data oblotu:1 października 1947,Lata produkcji:20 maja 1948-1965,Wycofane ze służby:1962,Egzemplarze:9860,Dane techniczne;,Napęd:1 × General Electric J47-GE-1,Ciąg:21,6 kN,Wymiary:Rozpiętość:11,31 m,Długość:11,43 m,Wysokość:4,5 m,Powierzchnia nośna:26,75 m²,Masa;Własna:4780 kg,Startowa:7360 kg,Osiąg,Prędkość maks.963 km/h,Pułap:14 500 m,Zasięg:880 km,Uzbrojenie;530 km,Dane operacyjne;Uzbrojenie:6 ×Browning M3 kalibru 12,7mm
Użytkownicy:Australia, Francja, Holandia, Japonia, Kanada, Kolumbia, Niemcy, Norwegia, Pakistan, USA, Wielka Brytania, Włochy.

CZ.North American Aviation F-86 Sabre byl americký proudový stíhací letoun, vyvíjený od poloviny 40. let 20. století.Stal se jedním z nejrozšířenějších západních proudových letounů v prvním období studené války. Varianty F-86 vyráběla ve velkých sériích kanadská firma Canadair pod označením Canadair Sabre. U těchto variant byl většinou instalován výkonnější motor Avro Canada Orenda. Kanadské F-86 používala také řada států NATO. Americká varianta F-86 byla licenčně vyráběna také v Itálii a Japonsku. Výrazně upravenou verzí F-86 vyráběla australská továrna CAC pod označením CAC CA-27 Sabre.F-86 byl přijat do služby v americkém letectvu roku 1949. Známým se stal zejména pro své nasazení v Korejské válce, ve které byl hlavním americkým stíhacím letounem a prawdině se stříkval se stíhacími letouny sovětské konstrukce typu MiG-15.
Výkony sovětského typu byly pro síly OSN nepříjemným překvapením a donutily USAAF k nasazení nových F-86 v Koreji. Oblast častých střetů s MiGy se dnes označuje jako „ale MiGů". Hlavní technické údaje F-86F Sabre:Osádka:1,Rozpětí:11,3 m,Délka: 11,4 m ,Výška: 4,5 m;Výkony,Nejvyšší rychlost: 1105 km/h,Dostup: 15 118 m
Stoupavost: 41,15 m/s u hladiny moře

GB.Numbering of parts • D.Nummerierung von Teilen PL.Numeracja części • F.la Numérotation des pièces • CZ.Číslování dílů • RUS.Нумерация частей

Glue
Kleben
Przykleić
Coller
Lijmen
Engomar
Colar
Incollare
Limmas
Liimaa
Limes
Lim
Κόλλημα
Ragasztani
Lepiti
Lipici
Лепило
Клей

UK.Allow the parts to dry
Bauteile trocken lassen
Pozostawić do wyschnięcia
Laisser sécher les pièces
Osberdelen laten droogen
Dejar secar las piezas
Deixar secar os componentes
Far asciugare i componenti
anna osien kuivua
La dêlene tôrke
Lad komponenterne tørre
Låt byggdelarna torka
Дать детали высохнуть
Αφήστε τα μέρη νά μ ό στγνωλούν
Vaje pustiti kuznuvaja brakiniz
Jednotlivé díly nechte zaschnout
Alkatrészket hagyja száradni
Pustite da sestavni deli posušijo
Se lasă să se usuce piese
Оставете части да изсъхнат
Дайте висохнути частини

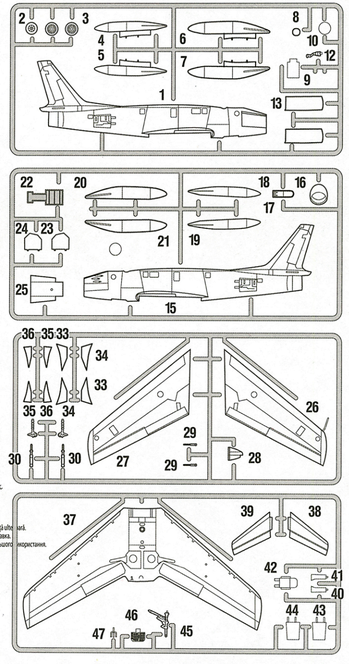

UK: Please note the enclosed safety advice and keep safe for later reference.
D: Beiliegenden Sicherheitstext beachten und nachschlagebereit halten.
PL: Stosować się do załączonej karty bezpieczeństwa i mieć ją stale do wglądu.
F: Respecter les consignes de sécurité ci-jointes et les conserver à portée de main.
NL: Houdt u aan de bijgaande veiligheidsinstructies en hou deze steeds bij de hand.
E: Observar y siempre tener a disposición este texto de seguridad adjunto.
I: Seguire e avvertenze di sicurezza allegate e tenerle a portata di mano.
P: Ter em atenção o texto de segurança anexo e guardá-lo para consulta.
S: Beakta bifogad säkerhetstext och håll den i beredskap.
FIN: Huomioi ja säilytä oheinen varoituksen.
DK: Overhold vedlagte sikkerhedsanvisninger og hav dem liggende i nærheden.
N: Ha alltid vedlagt sikkerhetstekst klar til bruk.
RUS: Соблюдать прилагаемый текст по технике безопасности, хранить это в легко доступном месте.
GR: Προσέχετε το συνημμένο υποδείξεις ασφάλειας και αυλάξτε τ τοι ώστε νο τι ε μ ε τ πάντα σε διαθεσ ι ος.
TR: Ekteki güvenlik talimatlarına dikkate alıp, bak ab ilebileceğini bir sakkle muafaza edinin.
CZ: Dbejte na přiložený bezpečnostní text a mějte jej připravený na dosah.
H: A mellékelt biztonsági szöveget vegye figyelembe és tartsa hétköznapra kézzel
SLO: Priložena varnostna navodila upoštevajte in jih hranite na voam dostopnem mestu.
Rum: Vă rugăm să urmeți sfaturi de siguranță incluse și păstrați în condiții de siguranță pentru referință ulte
BUL.Моля, обърнете внимание на приложената статия за безопасност и не пазе за по-лесна справка.
UA.Зверніть увагу, що додається рекомендації з безпеки та дотримуватися безпечної для подальшого використання.

Parts not used
Nicht benötigte Teile
Elementy niepotrzebne
Pièces non utilisées
Niet benodigde onderdelen
Piezas no necesarias
Peças não utilizadas
Parti non usate
Inte använda delar
Tarpeettomat osat
Ikke nødvendige dele
Deler som ikke er nødvendige
Неиспользованные детали
μη χρησ ί μ ο υ ν ο ε ί δ ρ τ ι μ ά τ α
Gerekliz parçalar
Nepotřebné díly
Ikke nem használ
Nemi izdaleno
Diese de schimb care nu sunt folosite
Части, които не се използват
Частини не використ ується

PLASTICRAFT
Michał Maleszka
Nowica 1E
56-410 Dobroszyce,POLAND
e-mail:plasticraftcraft@o2.pl
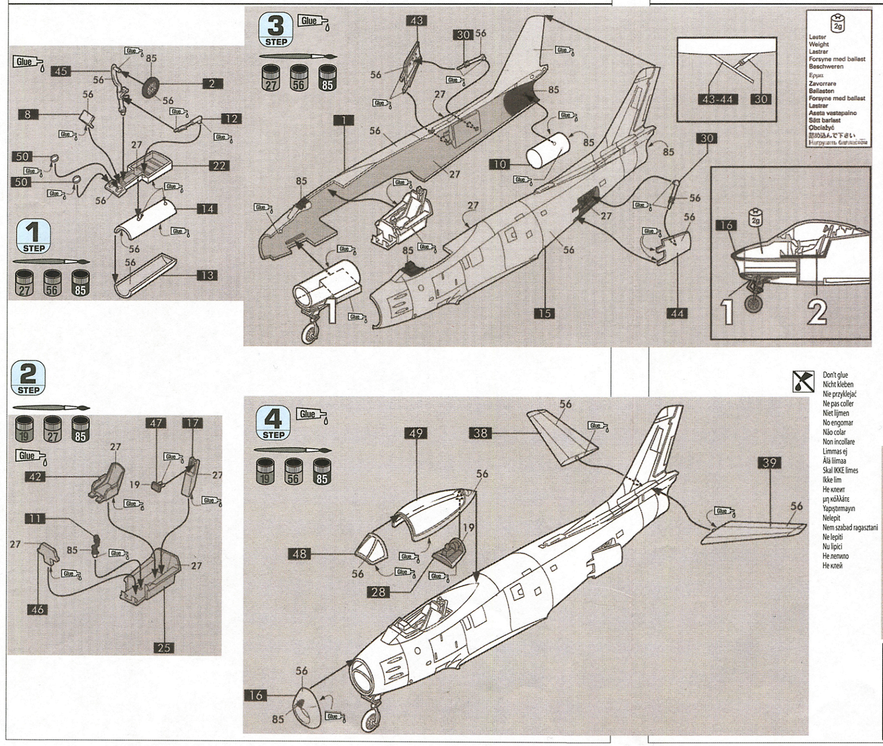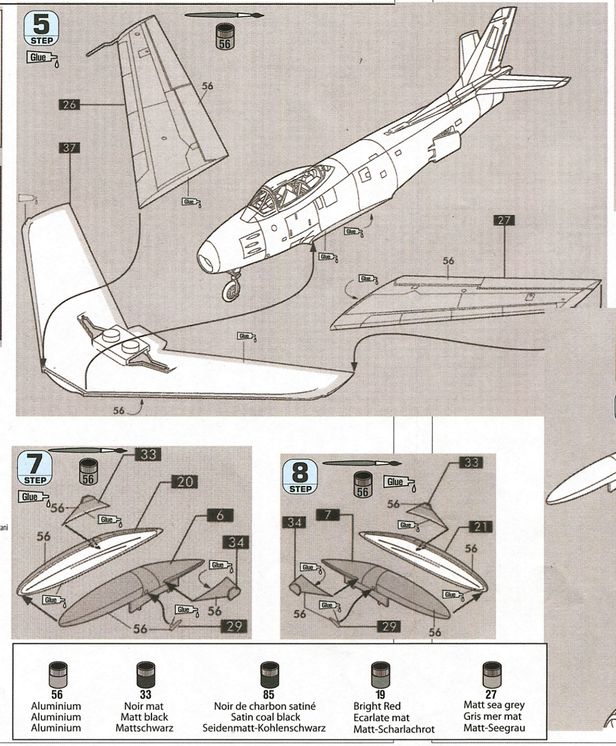
GB.Assembly instruction • D.Montageanleitung • PL.Instrukcja montażu • F.Notice de montages • Cz.Montážní návod • Инструкция по монтажу • NL.Montagehandleiding • ESP.Instrucciones de montaje • POR.Instruções de montagem • I.Istruzioni di montaggio • S.monteringsanvisning • FIN.Asennusohje • DEN.Samlevejledning • NOR.monteringsanvisning • GR.Οδηγίες συναρμολόγησης • TUR.Montaj talimat • H.Szerelési utasítás • SK.Montážny návod • Rum.Adunarea de instrucțiuni • BUL.Събрание инструкция • UA.Інструкція по монтажу