# СРЕДНИЙ ТАНК Т-72

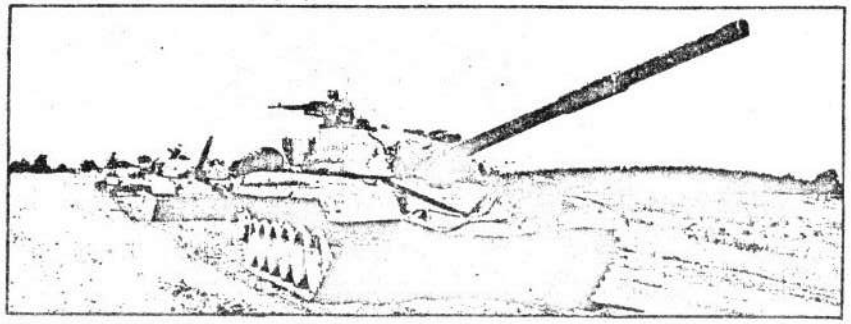

Средний танк Т-72 разработан конструкторским бюро под руководством Н.Векодиктова и принят на вооружение в 1973 г. Благодаря высокой технологичности конструкции Т-72 стал наиболее массовым отечественным танком второго послевоенного поколения. На танке установлен четырехтактный двигатель В-46. Вооружение танка составляют 125-мм гладкоствольная пушка Д-81ТМ с автоматом заряжания, спаренный 7,62-мм пулемет ПКТ (стабилизированы в двух плоскостях), 12,7-мм универсальный пулемет НСВТ, 12 направляющих систем "902" пуска дымовых гранат. В боекомплект входят 39 125-мм выстрелов, 300 12,7-мм и 2000 7,62-мм патронов. Прицельная дальность при ведении огня подкалиберными и кумулятивными снарядами составляет 4000м., для осколочно-фугасных - 5000м. Танк оборудован системами ночного видения, подводного вождения, а также отвалом для самоокапывания. Предусмотрена возможность установки элементов динамической защиты ("активной брони").

Лицензии на производство Т-72 проданы в Чехословакию, Югославию и Индию.

По вопросам оптовых поставок модели Т-72 обращаться по тел.(044)-295-25-24.

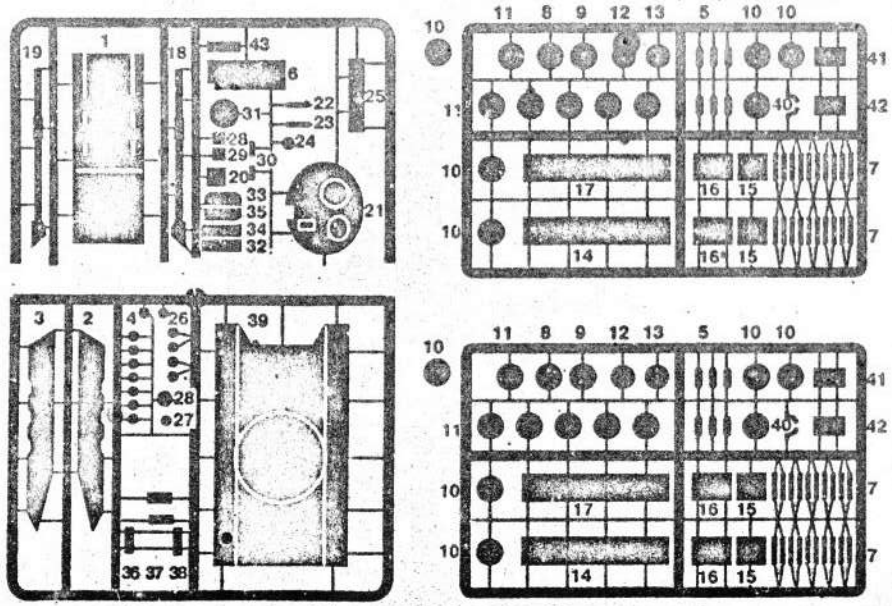


# варианты окраски

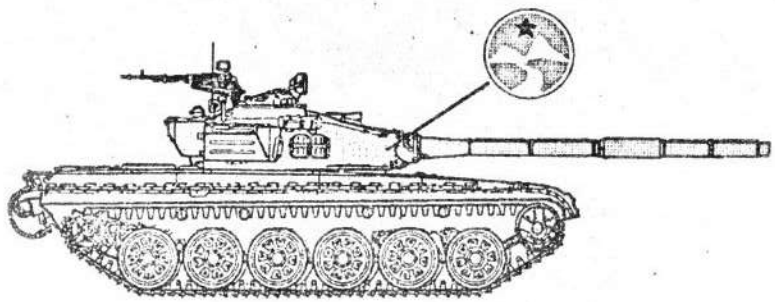

Т-72 ВС СССР на маеврах Запад 81.

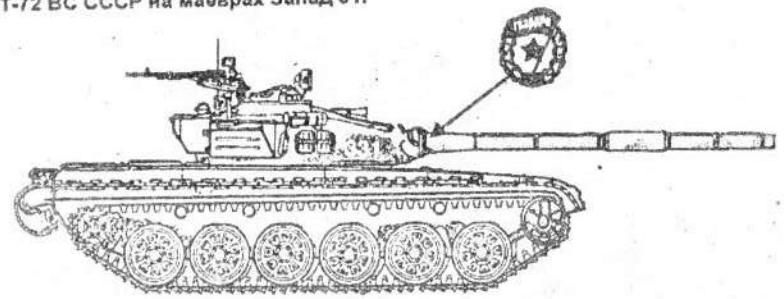

Т-72 ВС СССР в зимней камуфляжной окраске.

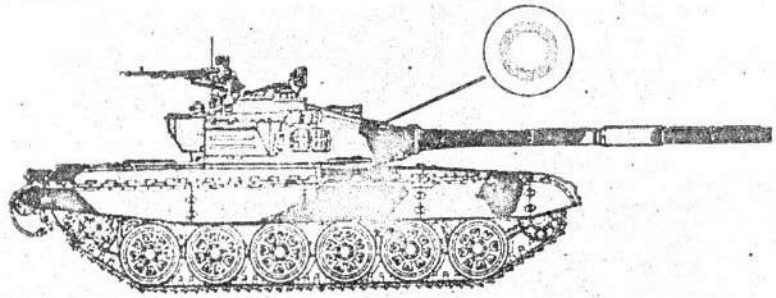

Т-72М1 ВС Финляндии.

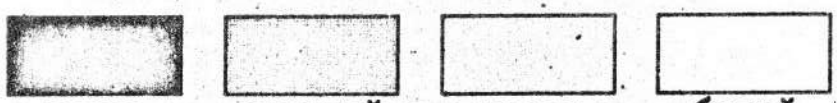

черно-зеленый | зеленый | светло-оливковый | белый

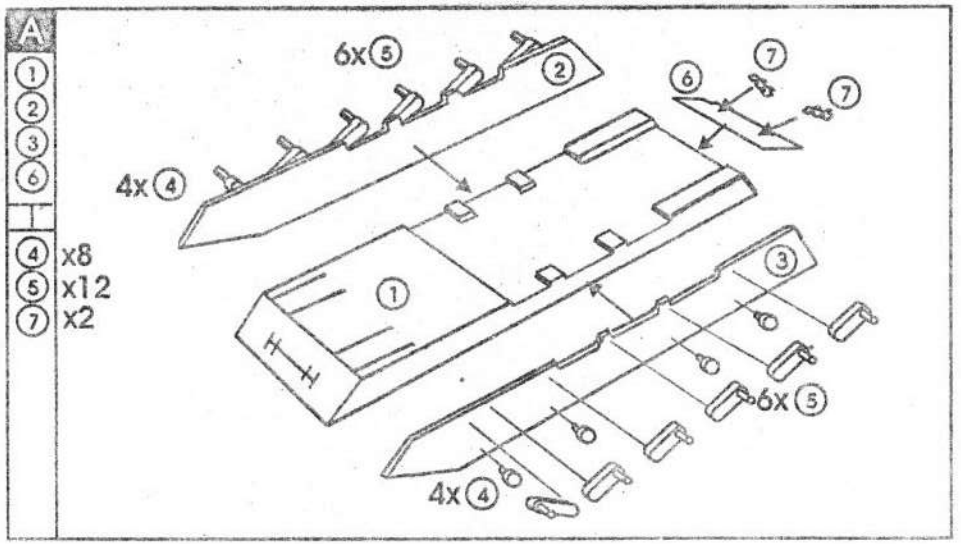
A
1
2
3
6
4 x8
5 x12
7 x2
6x 5
4x 4
6x 5
4x 4

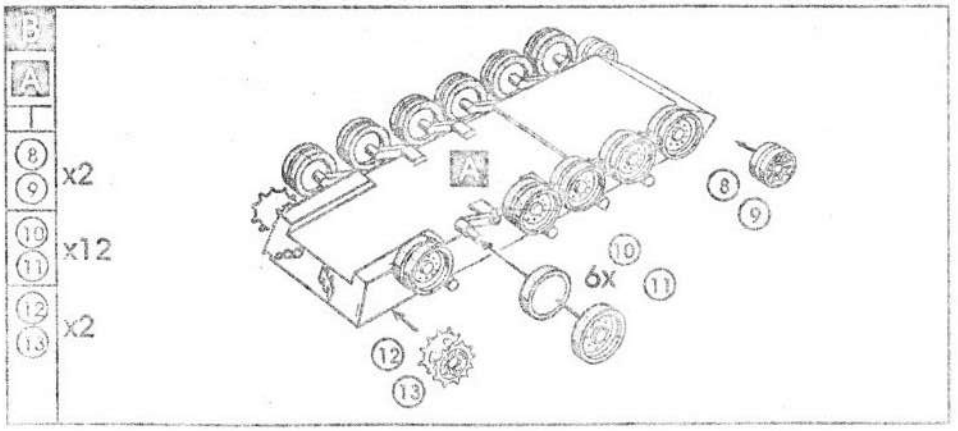
B
A
8
9 x2
10
11 x12
12
13 x2
6x

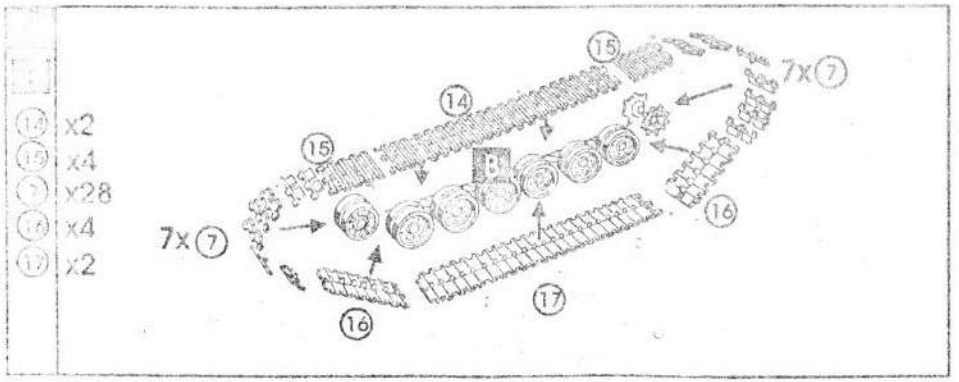
14 x2
15 x4
7 x28
16 x4
17 x2
7x 7
7x 7

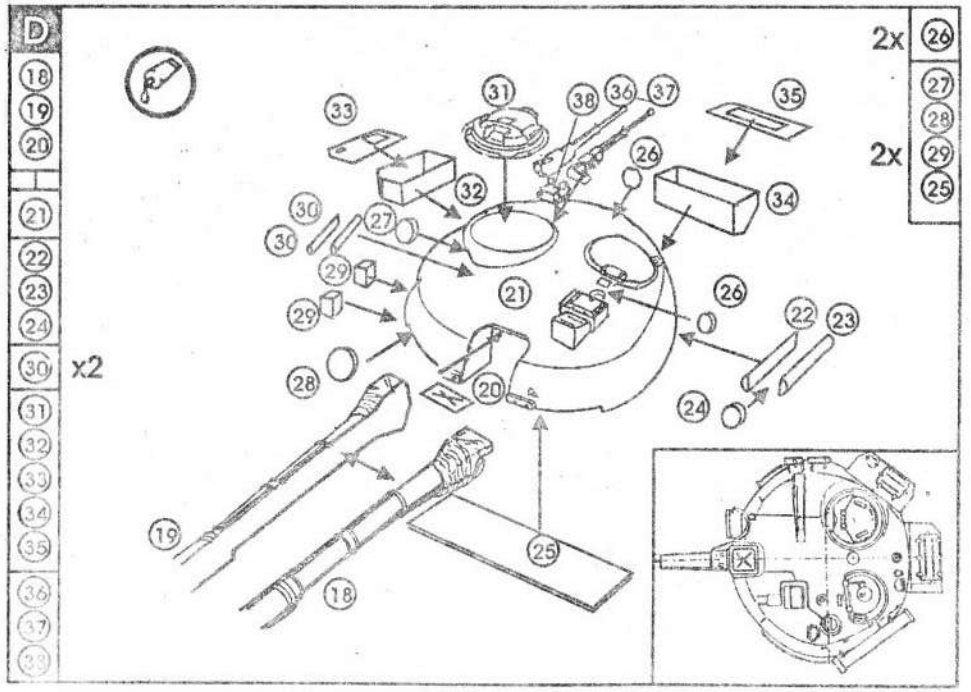
D
18
19
20
21
22
23
24
30 x2
31
32
33
34
35
36
37
38
2x 26
27
28
29
25
2x

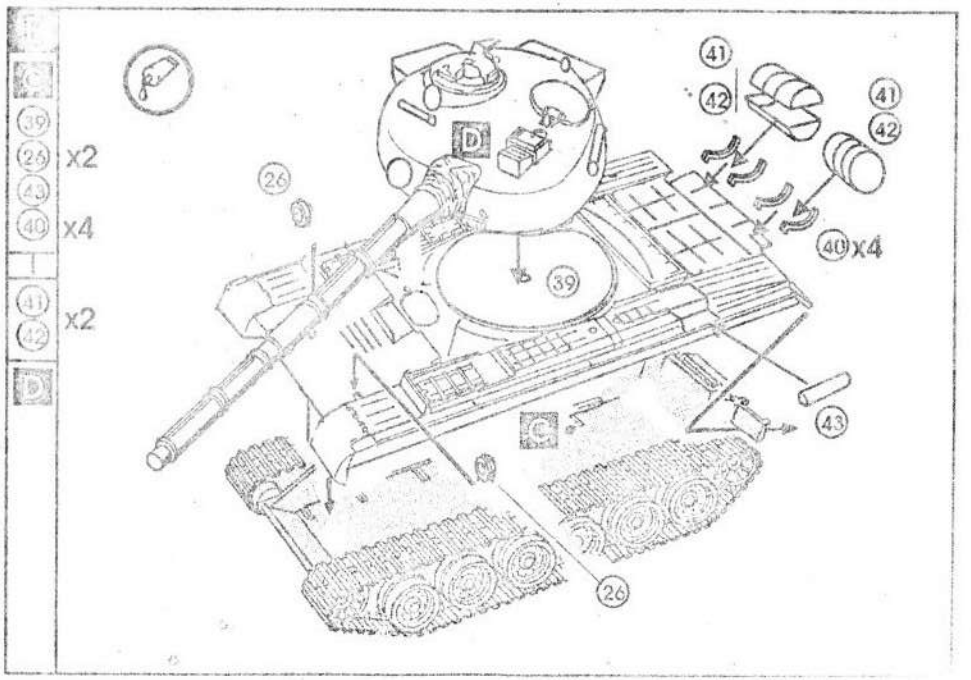
C
39
26 x2
43
40 x4
41
42 x2
D
41
42
40 x4
43