7041
1/72

Me 163B Exterior Set

for Academy kit

Díly ohnuté popř. pokroucené vlivem teplotních změn a stáhnutí materiálu, mohou být narovnány do požadovaného tvaru pomocí proudu teplé vody nebo vzduchu (fén na vlasy)
K lepení použít kyanoakrylátové lepidlo!
Kontaktní plochy doporučujeme před lepením odmastit

Parts slightly distorted and bended owing to temperature changes or due to material ageing can be straightened to requested shape by hot water or hot air jet (hair dryer)
For best glueing results use cyanoacrylate glue!
Contact areas degreasing is recommended before gluing

Visit our official website and e-shop at

www.cmkkits.com

PUR - Polyurethane parts

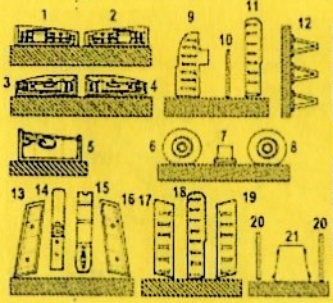

PP - Photo etched parts

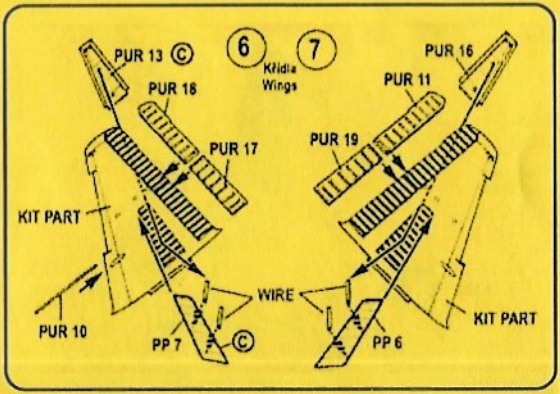

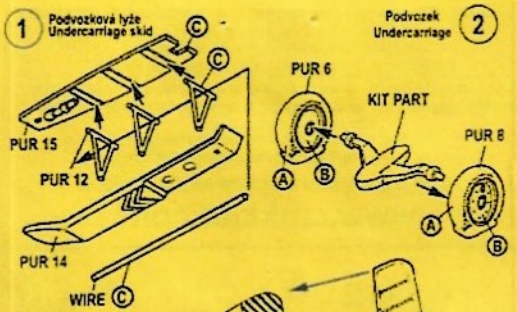

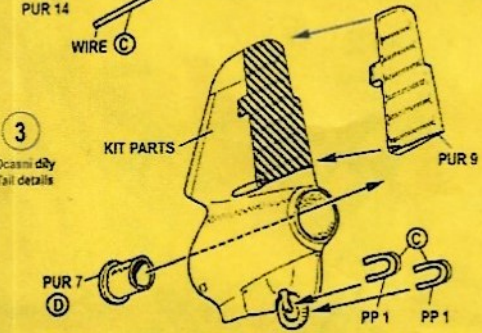

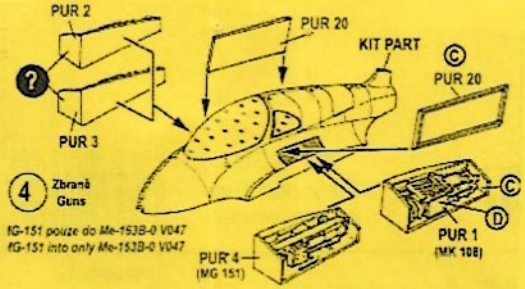

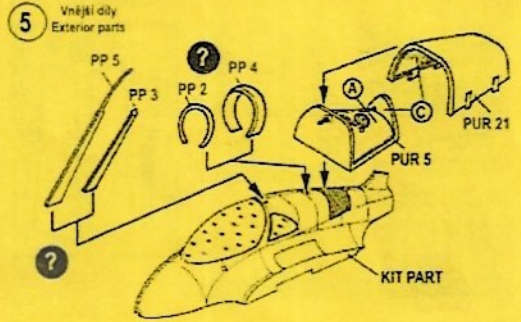

Special Hobby, Mezilesí 718, Praha 9, CZ - 193 00, e-mail: office@special hobby.eu