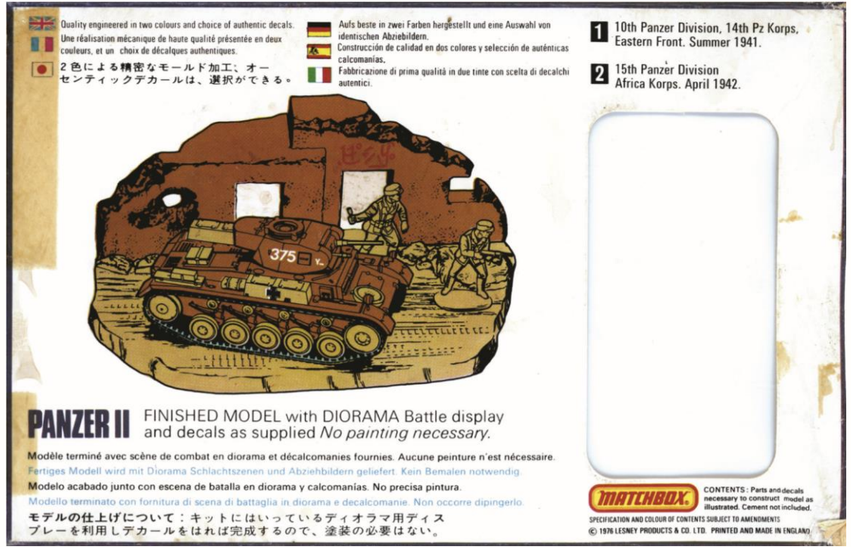

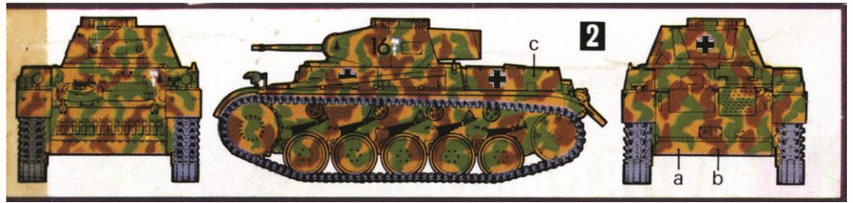

Pas de décalcomanies disponibles actuellement.

MATCHBOX

PANZER II

1·76th SCALE KIT

PK-81

"Spearhead of the German offensive of World War II"

Armament: 1 x 2 cm. Kwk 30
1 x 7.92 mm. MG 34

Maximum road speed: 25 mph. (40 Km/h)

Length 15 ft. 9 ins. (4m 80)

Height 6 ft. 7 ins. (2m)

Width 7 ft. 6 ins. (2m 29)

ASSEMBLY

MONTAGE · MONTAGE
MONTAGGIO · MONTAJE
組み立て

Delay in the production of Germany's first main battle tanks – the PzKw III & IV – led to the use of the Panzer II as a stopgap vehicle to spearhead the planned offensive in the opening stages of World War II. Although designed as a training vehicle, a continuing programme of improvements led to the successful employment of types A B and C in France in 1940. 1940 also saw the introduction of the type F as depicted in this kit. It was almost a 'new breed' of Panzer II, with simplified construction speeding production, plus thicker armour giving greater protection from enemy fire.

Ce fut à cause des retards survenus dans la fabrication.des premiers grands chars de combat allemands – le PzKw III & IV – qu'on utilisa le Panzer II comme véhicule provisoire pour contenir l'offensive projetée au début de la deuxième guerre mondiale. Bien que le Panzer II fut conçu comme véhicle-école, un programme continu de perfectionnements aboutit à l'emploi heureux des types A B et C en France en 1940. La même année, le type F décrit dans ce jeu fut également introduit. C'était pratiquement une ''nouvelle espèce'' de Panzer II, d'une construction simplifiée, ce qui en accélérait la production, avec un blindage plus épais, donnant plus de protection contre les attaques de l'ennemi.

Verzögerung in der Produktion des ersten Hauptgefechtspanzers – der PzKw III und IV – führte zum Einsatz des Panzers II, als Notbehelfsfahrzeug, als Angriffsspitze in der geplanten Offensive zu Anfang des 2. Weltkrieges. Obgleich es als Training-Fahrzeug entworfen wurde, führte ein dauerndes Verbesserungsprogramm zu dem erfolgreichen Einsatz der Typen A B und C in Frankreich im Jahre 1940. Auch wurde in 1940 die Einführung des Typs F, wie auf diesem Kit gezeigt, lanciert. Es wurde fast zum „Nachkommen'' des Panzer II, mit vereinfachter Konstruktur, schneller Produktion plus dickerer Panzerung, die alle beitrugen, grösseren Schutz vor Feindfeuer zu geben.

Fu a causa dei ritardi sopravvenuti nella costruzione dei primi grandi carri armati tedeschi – il PzKw III e IV – che venne utilizzato il Panzer II quale veicolo provvisorio per contenere 'loffensiva proiettata all'inizio della seconda gueere mondiale. Per quanto il Panzer II fosse stato costruito quale veicolo-scuola, un programme continuo di miglioramenti condusse all'impiego dei tipi A B e C in Francia nel 1940, con buon esito. Lo stesso anno, il tipo F descritto in questo gioco venne pure introdotto. Si trattava praticamente di una ''nuova specie'' di Panzer II, di costruzione semplificata, il che ne accelerava la produzione, con un blindamento piú spesso, che dava maggior protezione contro gli attacchi nemici.

Las demoras en la producción de los primeros tanques de combate Alemanes de importancia – el PzKw III & IV – no dejaron otra alternativa sino el uso del Panzer II como un vehículo para contener la ofensiva programada durante las primeras etapas de la Segunda Guerra Mundial. A pesar de que fué diseñado como un vehículo para el entrenamiento, un continuo programa de mejoras condujo al empleo con todo éxito de los tipos A B y C en Francia en 1940. 1040 también vió la introducción del tipo F tal como se ilustra en este juego. Fué prácticamente una nueva ''raza'' del Panzer II, con una construcción simplificada, acelerando la producción, y un blindaje superior, proporcionando gran protección contra los ataques del enemigo.

MATCHBOX ™ "MARCA REGISTRADA" REGISTERED TRADE MARK OF LESNEY PRODUCTS & CO. LTD., LONDON ENGLAND

MATCHBOX (UK ONLY)
CONSUMER SERVICE DEPT.
LESNEY PRODUCTS & CO. LTD.
ST. ANNE'S HOUSE
ASHINGDON ROAD,
ROCHFORD, ESSEX, ENGLAND

PK-81

MY COMPLAINT IS

NAME AND ADDRESS (BLOCK CAPITALS)

	PAINT INSTRUCTIONS The CODE LETTERS (a,b,c, etc.) shown on the Colour-plan and Mini- Paint plans indicate the correct paint colour from the Humbrol Authentic range. (See list below.)	INSTRUCTIONS POUR LA PEINTURE Les LETTRES a) b) c) etc. figurant sur le schéma et le mini schéma de couleurs indiquent les couleurs exactes à choisir de la gamme Humbrol Authentic (voir liste ci-dessous)	MALANWEISUNGEN Die SCHLUSSEL BUCHSTABEN (a.b.c. usw.) auf den Farb- und Miniferbplan weisen auf die richtigen Malfarben aus der Humbrol Authentic Auswahl hin (siehe untere Liste)	ISTRUZIONI PER I COLORI Le LETTRE a) b) c), ecc. sullo schema ed il mini-schema di colori indicano i colori esatti da scegliere dalla gamma Humbrol Authentic. (Vedi elenco qui appresso)	INSTRUCCIONES PARA LA PINTURA Las LETRAS DE CLAVE (a. b.c., etc.) que se muestran en los planos de Colores y de Mini- Pintura indican el color correcto de pintura de la gama Humbrol Authentic. (Véase la lista a continuación).	塗 装 カラー・プランまたはミニペイント・プランに出ている記号(a.b.cなど)は、ハンブロールの塗料の記号を示している(下記リスト参照)
a	HP.1 GERMAN OVERALL SAND	HP.1 SABLE D'ENSEMBLE ALLEMAND	HP.1 DEUTSCH DECKSANDFARBEN	HP.1 SABBIA GLOBALE (TEDESCO)	HP.1 ARENA GENERAL ALEMANA	HP.1 ドイツ・オーハーオール・サント
b	HP.2 GERMAN RED-BROWNCAMOUFLAGE	HP.2 CAMOUFLAGE ROUGE BRUN ALLEMAND	HP.2 DEUTSCHE TARNUNG ROT-BRAUN	HP.2 MIMETIZZAZIONE ROSSO-MARRONE TEDESCA	HP.2 MARRON ROJIZO CAMUFLAJE ALEMAN	HP.2トイツ カムフラージュ・レッド・ブラウン
c	HP.3 GERMAN MED GREEN CAMOUFLAGE	HP.3 CAMOUFLAGE VERT MOYEN ALLEMAND	HP.3 DEUTSCHE TARNUNG MITTELGRUN	HP.3 MIMETIZZAZIONE VERDE MEDIO TEDESCA	HP.3 VERDE MEDIO CAMUFLAJE ALEMAN	HP3ドイツ・カムフラージュ・ミディアム・クリーン
d	HM.4 GERMAN PANZER GREY	HM.4 GRIS PANZER ALLEMAND	HM.4 DEUTSCHES PANZERGRAU	HM.4 GRIGIO PANZER TEDESCO	HM.4 GRIS PANZER ALEMAN	HM.4 ドイツ・パンツアー・クレー
e	HR. 145 DIRTY BLACK	HR. 145 NOIR SOUILLE	HR. 145 SCHMUTZIG SCHWARZ	HR. 145 NERO SPORCO	HR. 145 NEGRO SUCIO	HR. 145 ブラック

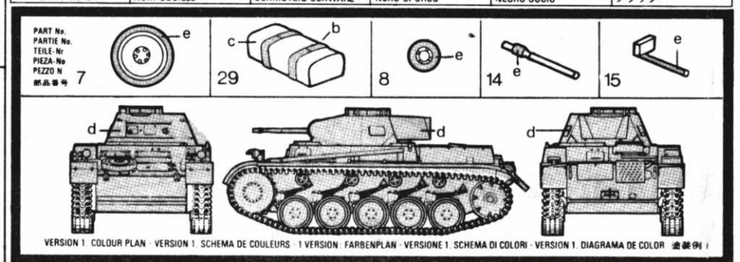

Instructions. Waterslide transfers. Cut transfers from sheet. Place transfers as required onto the surface of clean water for 45 seconds (approx) slide transfer off backing paper into position.

Instructions pour les décalcomanies Découper les décalcomanies dans la feuille. Poser les décalcomanies voulues sur de l'eau propre pendant 45 secondes environ. Les mettre ensuite en position en les faisant glisser de sur le papier de renfort.

Gebrauchsanwweisung – Wassergleit-Abziehbilder Abziehbilder aus dem Bogen schneiden. Die gewunschten Abziehbilder ungefahr 45 Sekunden lang auf eine saubere Wasseroberflache legen. Abziehbild vom Papier in die richtige Lage schieben.

Istruzioni per le decalcomanie Ritagliate le decalcomanie dal foglio. Ponete quelle occorrenti su dell'acqua pulita per circa 45 secondi. Mettetele poi in posizione facendole scivolare dalla carta di rinforzo.

Instrucciones – Calcomanías de agua Cortense las calcomanías de la hoja. Pongansе come se desea sobre la superficie de agua limpia por 45 segundos (approximadamente) desprendase la calcomanía del papel de respaldo en posición.

トランスファー(デカール)の使い方 シートからトランスファーを切り取り、きれいな水に約45秒間つけた後、トランスファーを台紙からすべらしながらはりつける

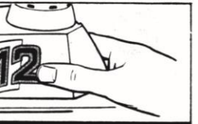

1 10th Panzer Division

Position of decals.
Position des décalcomanies.
Lage der Abziehbilder.
Posizione delle decalcomanie.
Posición de las Calcomanías.
図印タエリをゲーム6

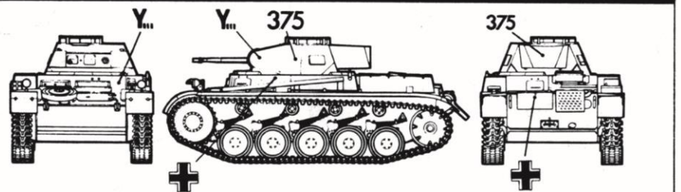

2 15th Panzer Division

Version 2. Colour Plan, see side of box.
Version 2. Pour le schéma de couleurs voir à l'extérieur de la boîte.
2. Version: Farbenplan siehe Schachtelseite.
Versione 2. Per lo schema di colori vedi l'esterno della scatola.
Versión 2. Diagrama de Color, ver parte lateral de la caja.
塗装例 2 箱の側面にかかれた図を参照

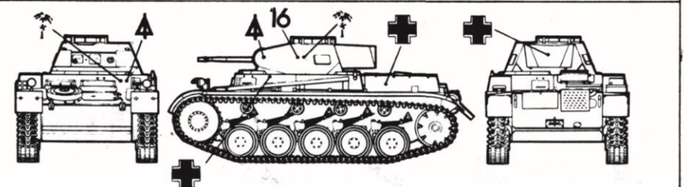

Paint required parts before assembly. Assemble parts in sequence shown. Black numbers in circle indicate part number. Black numbers in star indicate completed section.

Peindre les pièces nécessaires avant le montage. Monter les pièces dans l'ordre indiqué. Les numéros noirs encerclés indiquent la pièce numérotée. Les numéros noirs dans une étoile indiquent la section terminée.

Benötigte Teile vor Zusammenbau anmalen. Teile der Reihe nach wie gezeigt zusammenbauen. Schwarze Zahlen im Kreis geben den nummerierten Teil an. Schwarze Zahlen im Stern geben den fertigen Abschnitt an.

Pitturate i pezzi necessari prima del montaggio. Montate i pezzi nell'ordine indicato. I numeri neri nel cerchio indicano la parte numerata. I numeri neri in una stella indicano la sezione finita.

Las piezas necesitan pintura antes de su montaje. Móntense las piezas según la secuencia indicada. Los números negros en un círculo indican el número de pieza. Los números negros en una estrella indican la sección completa.

組み立てる前に必要な部分を塗装する。指定の順序で部品を組み立てる。円で囲んだ黒番号は部品の番号を、きざきざの円の中の黒番号は完成した部分を示す。

CEMENT PARTS TOGETHER
COLLER ENSEMBLE LES PIECES
TEILE ZUSAMMENKLEBEN
ATTACCARE I PEZZI CON ADESIVO
UNIR LAS PIEZAS CON ADHESIVO
部品を接着する。

DO NOT CEMENT TOGETHER
NE PAS COLLER ENSEMBLE
NICHT ZUSAMMENKLEBEN
NON ATTACCARE CON ADESIVO
NO UNIR LAS PIEZAS CON ADHESIVO
一つになるように接着しない。

ALTERNATIVE PART PROVIDED
PIECE ALTERNANT FOURNIE
WAHLWEISE MIT ANDEREM TEIL
PEZZO ALTERNATIVO
PIEZA ALTERNATIVA PROVISTA
どちらかを選択する部品がある。

APPLY WATERSLIDE TRANSFER
APPLIQUER LE DECALQUE APRES L'AVOIR TREMPE DANS DE L'EAU
WASSERGLEITABZIEHBILDER ANBRINGEN
APPLICARE LA DECALCOMANIA DOPO AVERLA IMMERSA NELL'ACQUA
APLICAR CALCOMANIA DESPUES DE SUMERGIRLO EN AGUA
ウォータースライド・トランスファー（デカール）を使う

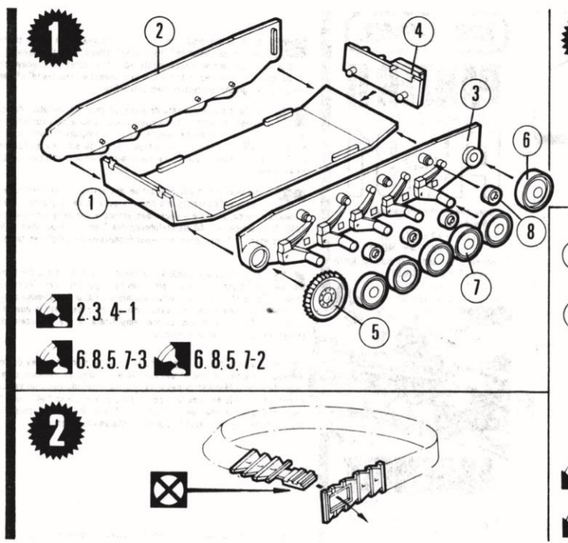

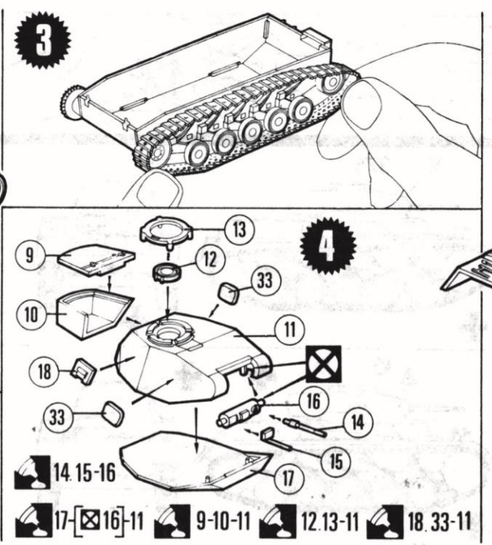

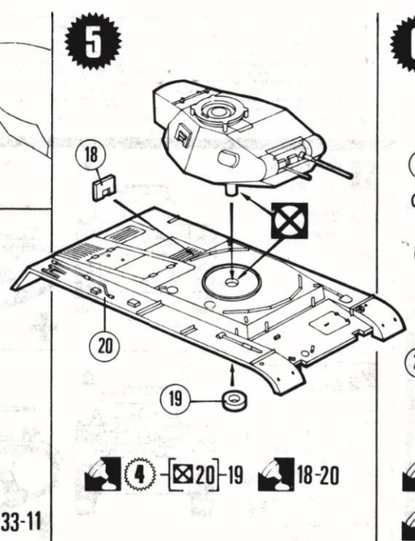

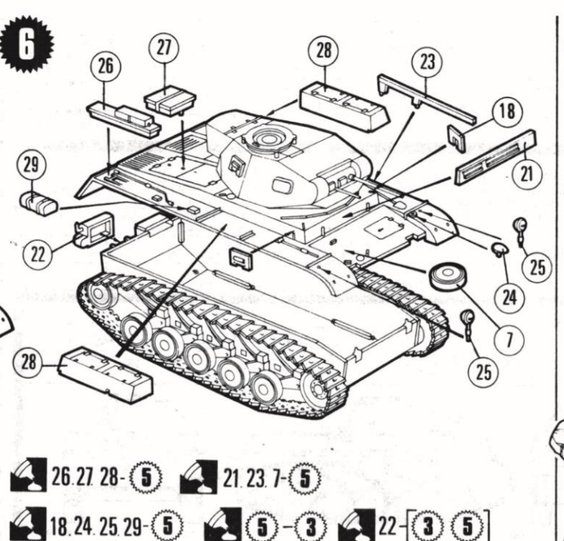

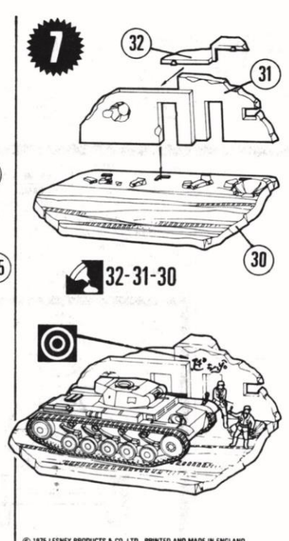

© 1975 LESNEY PRODUCTS & CO. LTD. PRINTED AND MADE IN ENGLAND