Marking & Painting

1 東京消防庁《ちどり号》

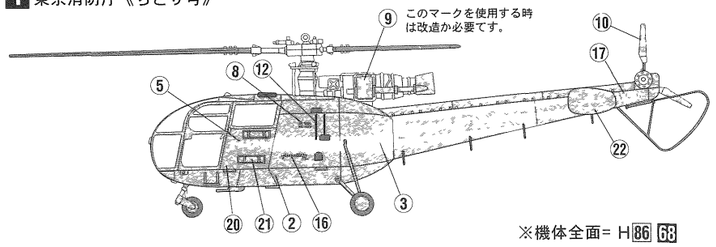

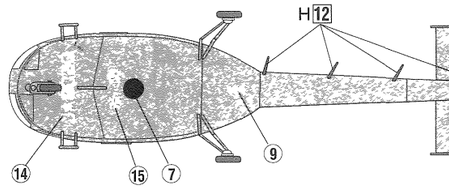

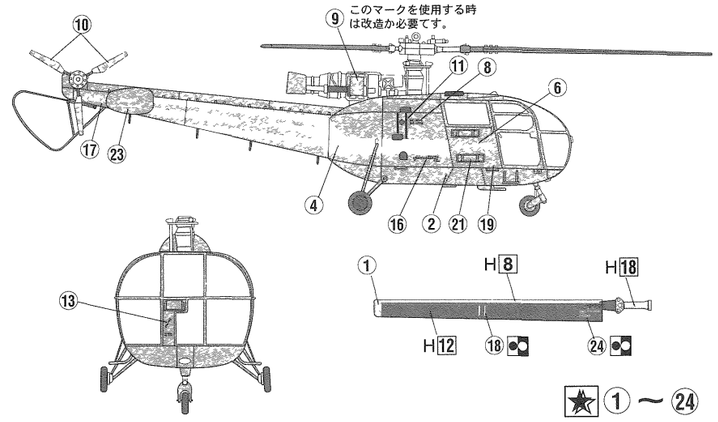

★ ① ～ ㉔

● キットの指定塗料は 『株式会社GSIクレオス 』社製です。
● H□は「水性ホビーカラー」 ■は「Mr カラー」の塗料番号です。
● キットの指定塗料番号は参考にご利用下さい。

H1	1	ホワイト	WHITE	WEIβ	BLANC	BLANCO	白色
H3	3	レッド	RED	ROT	ROUGE	ROJO	紅色
H4	4	イエロー	YELLOW	GELB	JAUNE	AMARILLO	黄色
H6	6	グリーン	GREEN	GRUN	VERT	VERDE	緑色
H8	8	シルバー	SILVER	SILBER	ARGENT	PLATA	銀色
H12	33	つや消しブラック	FLAT BLACK	MATT SCHWARZ	NOIR MAT	NEGRO MATE	艶黒色
H18	28	黒鉄色	STEEL	STAHL	ACIER	ACERO	黒鐵色
H22	13	グレー	GRAY	GRAU	GRIS	GRIS	灰色
H76	61	焼鉄色	BURNT IRON	GEBER,EISEN	FER BRULE	METAL QUEMADO	焼鐵色
H77	137	タイヤブラック	TIRE BLACK	REIFEN SCHWARZ	NOIR DE PNEU	NEGRO LLANTA	輪胎黑色
H86	68	モンサレット	RED MADOER	KRAPP ROT	ROUGE GARANCE	ROJO MADERA	茜紅色

⚠ ランナーよりのパーツの切り離しには、注意して下さい。

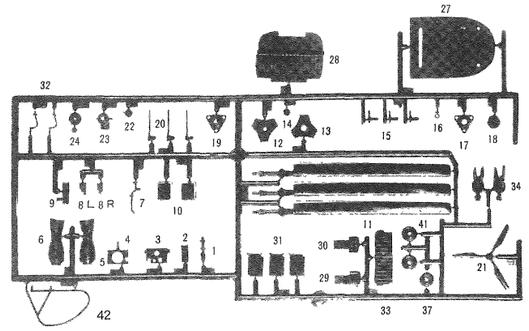

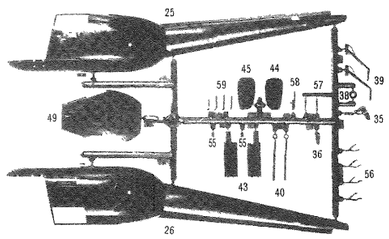

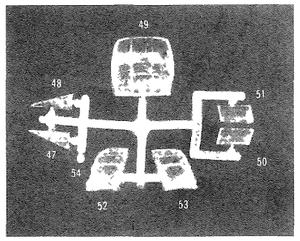

部品表

No.	名称	数	No.	名称	数
1	メインシャフト	1	31	前座席	3
2	ミッションケース	1	32	操縦桿	2
3	ミッションケース前部	1	33	後座席	1
4	ミッションケース後部	1	34	ハイロット	2
5	エンジン(左)	1	35	前脚柱	1
6	エンシン(右)	1	36	フォーク	1
7	ハイフ	1	37	前輪	1
8L	ホックス(左)	1	38	止具	1
8R	ホックス(右)	1	39	主脚	2
9	ミッション部品	1	40	支柱	2
10	吸気口	2	41	主輪	2
11	メインローター	3	42	尾橋	1
12	ハフ・ヘット	1	43	水平安定板	2
13	ハブ	1	44	垂直安定板(左)	1
14	シャフト	1	45	垂直安定板(右)	1
15	トラグヒンジ・ダンハー	3	46	天板	1
16	吊上フック	1	47	天窓(左)	1
17	スハイダー	1	48	天窓(右)	1
18	軸受	1	49	風防カラス	1
19	ローター基盤	1	50	カラス(左)	1
20	スハイダー・アーム	3	51	カラス(右)	1
21	テールローター	1	52	トア(左)	1
22	テールローター・ハフト	1	53	ドア(右)	1
23	ギヤホックス	1	54	着陸灯	1
24	ボックス蓋	1	55	標識灯	2
25	胴体左	1	56	ステップ	4
26	胴体右	1	57	ステフ	2
27	床	1	58	ピトー管	1
28	キャヒン後板	1	59	アンテナ	4
29	計器カハー	1			
30	計器板	1			

■ 使用マークの意味

×この説明書中で使用しないマークも有ります。

- テカールをはります。 Apply decal / Abziehbilder anbringen / Coller le decalque / Adhiera la calcomania / 貼上水印纸
- 接着はしません Do not cement / Nicht kleben / Ne pas coller / No pegue / 不合黏合。
- とちらかを選びます。 Optional parts / Teils nach Wahl / Pieces au choix / Seleccione uno / 可以選擇使用
- 反対側にもあります。 Repeat for opposite side / Wiederholung fur gegenüberlie gende Seite / Repetition de la page precédente / Tambien en ellado opuesto / 另一邊同樣制作
- ×2 2組つくります。 Make 2sets / 2 Satze erstellen / Realizar doux pieces / Ensamble dos juegos / 同樣的製作2套
- 注意してください。 Besondere Beachtung schien / Ken（Vorsicht） / Faire tres attention（Prudence） / Tenga cuidado / 小心留意
- 切り取ります Remmove / Beschneiden / Decouper / Corte / 切去
- 穴をあけます。 Make hole / Bohrung anbringen / Percer un trou / Haga un oficio / 旗孔

フジミ模型株式会社 © 2008.10

TOYKYO METROPOLITAN FIRE BOARD [CHIDORI]

東京消防庁 ちどり [CHIDORI]

ヘリコプター SP-06

フジミ最新情報はこちら！！ http://www://www.fujimimokei.com

⚠ 組み立てる前に必ずお読み下さい。

Make sure to read the instruction before you start assembling
Lesen Sie vor dem Zusammenbau der Bauanleitung durch
Le recommande lire instructions avant de commencer le montage de la
Lea el modo de kor esta, instrucciones, antes de ensamblar el
組合之前请先看说明書

1 組み立てる前に説明書をお読み下さい
Read the Manual before you start assembling
Bitte lesen Sie vor dem Zusammenbau die gesamte Bauanleitung durch
Lire el mode d'emplo avant de commencer le montage
Lea el manual antes de comenzar el ensamble
組合之前请先看説明書

2 組み立てる前に部品を揃えて下さい
Make sure thats the kit is complete with all the parts
Vergewissem Sie sich daß alle Teile des Bausatzes vollstandig vorhanden sind
Verifier si le kit contient bren toutes les pièces
Cerciórese de que al juego no le falte ninguna pieza
組合之前请先檢查零件

3 部品を取り出した後のビニール袋は小さな子供が頭から被ったりすると窒息する危険がありますので取り除いてください
After taking out the parts from the plastic bag ear up the plastic bag Little child may wear it over his head only to be suffocated
Falls en in Ihrer Nähe Kleinkinder gibt sollten Sie die Plastikhuille nach dem Herausnehmen der Plastikteile zerreißen Kleinkinder die mit Plastikiuten spielen könnten sie sich uber den Kopf ziehen und dann ersticken
Apres avor sorti les pieces du sac en plastique dechirer le sac afin d'éviter que les enfants ne le mettent sur la tete et ne s étouffent
Después de sacar las piezas de la bolsa de plástico rompa la bolsa os ninos pequeños podrian meter su cabeza en la bolsa y ahogarse
取出零件之後的塑膠袋 小孩子把它當作帽子帶在頭上 有被窒息之危險 所以請你把它撕掉

4 部品の切り取りにはニッパーを使い余分な部品はナイフ ヤスリ等で仕上げます また ニッパー ナイフ ヤスリ等を不用意に取り扱うと 刃先等で指 足などを切る可能性があります
Use a nipper fo cut parts off Smooth off the excess portion with a knife or file Take care not to cut your finger hand or foot when handling a nipper knife file etc
Zum Ausschn eiden der Stücke eine Zange anwenden de uberflussgen Teile mit Messer oder Feile ausschleifen De Zange Messer oder Feile vorsichtig gebrauchen sonst besteht Gefahr einer Verletzung an der Hand, dem Finger oder demFuß
Utilisez une pince pour séparer les pieces Elimnez les parties superflues a l aide d'un couteau d une lime ou d'un cutter Faites bien attenton de ne pas vous couper un doigt, la main ou le pied lorsqu'eyvous manyulez le coudeau ou le cutter
Utilice las tenazas de corte para cortar piezas Suavize la porción de exceso con cuchillo o lima Al tratar las tenazas de corte cuchillo o lima etc tenga cuidado con no cortarse el dedo mano o pie
用超小切下零件 用金 用刀和挫刀除去零件的多餘部分切勿胡乱 在使用鉗子 刀和挫刀等工具時 在在有因不,不要而給到刀刀

5 組み立てる前や組み立てやニッパーで余剰部品及びプラスチック部品の成形不良によるバリや鋭い形状の部品などは手 指 足を切る可能性がありますので取り扱いには注意して下さい 手部等は使って下さい
Metalic and plastic parts They may cut your finger hand or foot if carelessly handled Wear gloves
Achten Sie beim Zusammenbau darauf daß Gußnähte und ungleichmäßige Formkanten von Metallund Plastikteilen zuweilen scharfkantig sind wodurch man sich versehentlich schneiden kann TragenSie Schutzhandschuhe
Avant ou pendant le montage faire attention aux aretes coupantes ou auxebarbures dues aumoulage défectueux des pieces métalliques et enplastique Elles peuvent couper les doigts les mains ou les pieds si elles ne sont pas manpulées avec precaution Mettre des gants
Durante o antes del ensamble tenga cuidado con los bordes agudos de las piezas o las rebabas que puedan quedar debido a un acabado irregular de las piezas metálicas y de plastico Si no bene cuidado podria hacerse cortes en un dedo en la mano o en el pie Póngase guantes
組合之前或組合之中 金屬部分和塑膠零件因成形不良而造成的尖角 有時會刮破手 指頭 脚等 設件時要特別小心 有時候會被切割手或指頭

6 組み立て中の部品や廃片は 小さな子供の手の届かない水平な所に保管して下さい 部品や廃片を飲み込んだ 息が詰まったりして危険です また 喘んだり なめたりすると中毒になることもあり危険です。
While assembling the kit Place the parts and the cut-off chps on a flat place out of thereach of little children These pieces may cause suffocation if swallowed They may also cause poisoning if licked of chewed
Legen Sie die Bauteile und die abgeschnittenen Teile beim Zusammenbau au Berhalb der *Reichweite von Kleinkindern aus Verschluckte* Plastikgegenstande konnen zuErstickten fuhren Daran leckende oder kauende Kinder konnten sich vergiften
Pendant le montage du kit placer les pièces et les debris coupes sur une surface plate hors de la portee des enfants Les pièces peuvent provoquer etranglement si elles sont avalees Elles peuvent egalement etre a l'origrnind un empoisonnement si elles sont lechees ou masticatees
Mientras ensambla el modelo ponga las piezas y los restos cortados sobre una superficie plana a la que no puedan llegar los niños pequeños Estas piezas pueden ahogar a las personas que traigen También podrán causar envenenamientos si se chupan o muerden
組合進行中的零件和廢片 要保管在小孩子的手接不到的水平地方 万一小孩子吞下零件或碎片會窒息是危險的 還有吮一吮或舔一舔有時候會中毒是危險的

7 除毫料を使用する場合は 窓を開けて十分な換気を行ない 火とでスの使用も避けて下さい
If you desire to use an adhesive open the window for sufficient amount of fresh air Avoid using fire nearby
Falls Sie allerdings Klebstoff verwenden sollten Sie bei offenem Fenster und nicht in der Nahe offener Flammen arbeiten
ouvrez la fenetre pour avoir une ventilation suffisante Evitet l'usage à proxmité d'un feu
Si usted desea utilizar adhesivos abra las ventanas de la sala para que entre ulcente aire fresco Evite el fuego
倘是要使用發力膠時 ,,表打開窗戶充分換氣 也要避免在付近使用人

8 キャットを塗装して組み立てる場合は 窓を開けて十分換気を行なって下さい 中毒になる危険があります 又 近くでの人の使用も避けて下さい
When painting and assembling the kit open the window and keep the room well ventilated so that you may not be poisoned by gas Also avoid maving a fire nearby
Bei Lackierung und Montage des Satzes des Fenster offnen und den Raum gut gelüftet halten um das Einatmen von gesundheitsschadlichen Dampfen zu vermeiden Außerdem darf sich kein offenes Feuerin der Nahe befinden
Pour pendre et monter la maquette, ouvrir la fenetre et beaaérer la pièce pour éviter d etre empoisonné par le gaz Eviter également de faire un feu à proxmité
Cuando pinte y ensamble el modelo abra la ventana y mantenga la sala ben ventilada para que no se envenene con el gas Evite tambien encender fuegos cerca de donde hace el ensamble
塗之漆本著組合件時 請打開窗戶充分換氣 有中毒之危險 還有 請避免在附近使用火

9 デカールはハサミで切りとり 水に20秒位つけてから貼る所において静かに台紙をずらしてデカールを貼ります
Using a par of scissors cut around the decal you wish to affix Immerse the decal in water for about 20 seconds and then place it over the spot at which it ss be affixed Carefully slide out the base paper from under the decal leaving the decal directly affixed to the model
Mit Schere das Dekaliierpapier ausschneiden das ausgeschnittene fur etwa 20 sorgfältig abnehmen halten dann es auf die Klebstelle am Modell legen und die Unterlage sorgfältim gabneh men
Découpez le decalque avec des ciseaux et laissez le tremper 20 secondes dans l'eau froide Puis appliquez le a l'endroit indiqué et enlevez delicatement le pegar support
Usando un par de tijeras corte alrededor de la calcomama que quiere pagar Empape la calcomama en agua por unos 20 segundos, y luego la coloque sobre el gunto a pégarse Doslice cl carlon debajo de lacalcumania, dejando la calcomania directamente pegadla al modelo
用剪子科图案裁下 20秒鐘 快速 小心地把图案骨貼的底紙抽下來 并需要貼好

パーツを注文される時は

●部品を破損、損失された方は、下記の必要な部品を○でかこみ、住所、氏名郵便番号を明記の上、このカートと代金を現金書留、又は郵便為替にて当社までお送りください。

送り先 〒422-8033静岡市駿河区登呂4-21-1 フシミ模型株式会社「アフターサービス係」
TEL 054-286-0346 FAX 054-286-0349

郵便振替の御利用方法

部品等の御注文の送金方法として定額為替、現金書留の他、郵便振替もご利用出来ます。
郵便局窓口にて郵便振替用紙を入手し、下記事項を御記入の上、窓口にて代金をお払込み下さい。

●口座番号欄	00860-1-121953
●加入者名欄	フシミ模型株式会社
●通信欄	御注文のシリース名、シリースNo、ハーコートNo、製品名称、部品名、数量。
●払込人住所氏名欄	お客様の住所、氏名、電話番号、郵便番号。
●金額欄	部品代、消費税、送料を含む代金総額。

☆お届けは郵便振替の場合、1週間～10日間位かかります。
☆郵便振替を御利用の場合は部品請求カートの送付は必要有りません。
×部品を複数お求めの場合は送料等弊社アフターサービスまで御確認下さい。

郵送請求カード 1/48スケールヘリコプター

東京消防庁“ちどり”

（部品名）	（部品代）+（送料） = （合計）
A 部品	800円
B 部品	900円
C 部品	500円
テカール	600円
組み立て説明書	300円

×表示価格は予告なく変更する場合かあります。

氏名

郵便番号 ㊞
住所

FUJIMI 2008年10月印刷 301457

FUJIMI フジミ模型株式会社 〒422-8033 静岡市 駿河区 登呂4-21-1 TEL 054-286-0346/FAX054-286-0349
FUJIMI MOKEI CO ,LTD 4-21-1 TORO SURUGAKU SHIZUOKA CITY,422-8033,JAPAN

00C8CHS

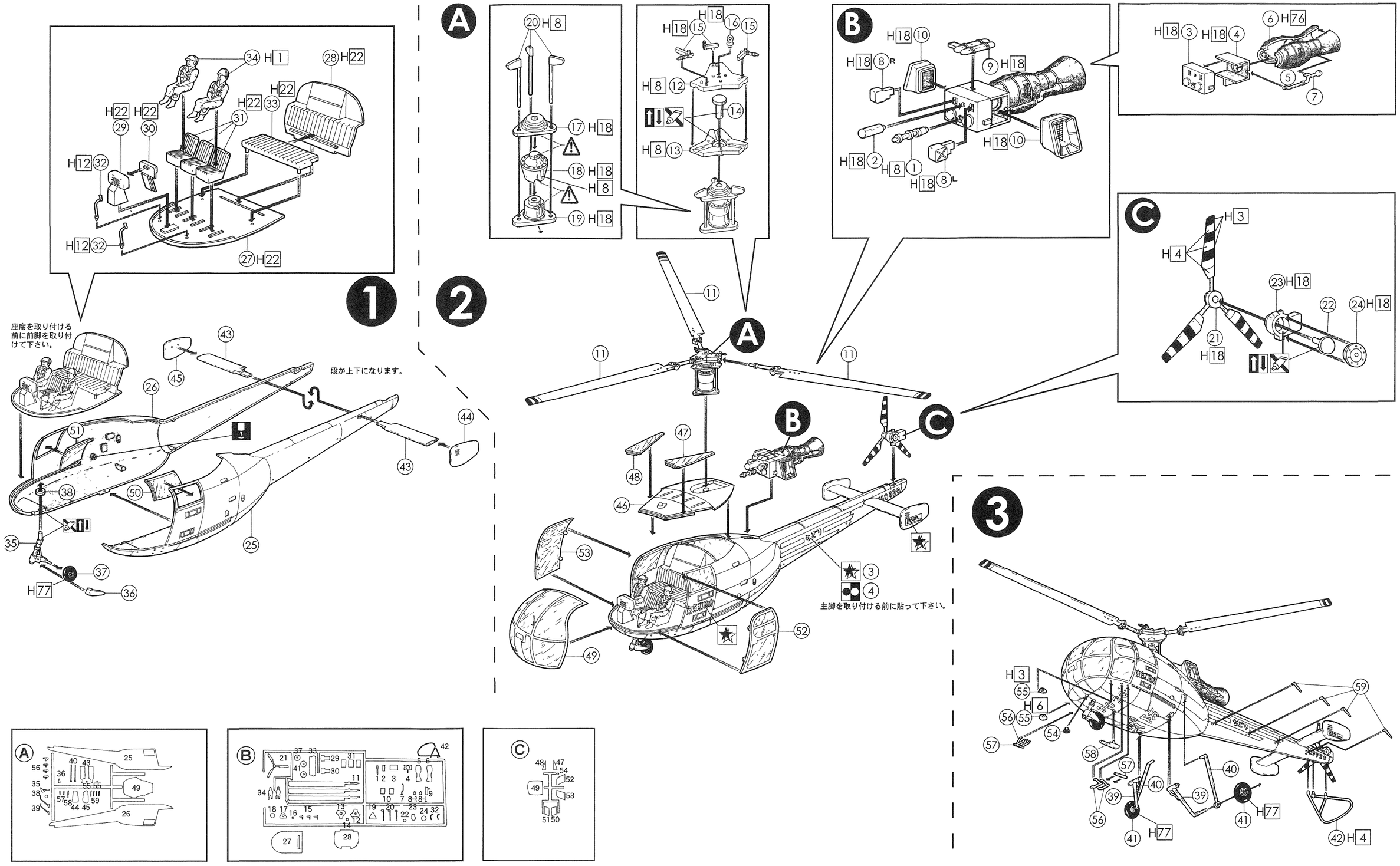
1
2
3
A
B
C
座席を取り付ける前に前脚を取り付けて下さい。
段が上下になります。
主脚を取り付ける前に貼って下さい。