MONOGRAM®

KIT 5830

SU-25 FROGFOOT

1/48 SCALE MASSTAB 1:48 ESCALA 1/48
SCHAAL 1:48 1/48 ECHELLE SKALA 1/48 SCALA 1/48

MONOGRAM MODELS, INC. Morton Grove, Ill. Copyright © 1990. All rights reserved. Made in U.S.A. 5830 M 0200

The Sukhoi Su-25 Frogfoot is one of the latest warplanes in the Soviet air arsenal. It is designed as a close support or ground attack aircraft very similar in concept to the U.S. built A-10 "Warthog". The aggressive shape and heavy armament of the Su-25 make it an interesting and formidable aircraft. It was used extensively in Afghanistan where the mountainous terrain was perfect for testing the Su-25's capabilities.

Your Monogram kit of the Su-25 is fully detailed and includes a full range of armament such as AA-8 air-to-air missiles, UV-16 rocket packs, a large caliber Gatling gun, and AS-7 air-to-surface missiles. A complete cockpit and pilot figure are visible under a two-position clear canopy.

READ THIS BEFORE YOU BEGIN
- Study the assembly drawings.
- Each plastic part is identified by a number.
- Check the fit of each piece before cementing in place.
- Do not use too much cement to join parts.
- Use only cement for polystyrene plastic.
- Model may be painted to match photos on box.
- Allow paint to dry thoroughly before handling parts.
- Scrape paint from areas to be cemented.
- For better paint and decal adhesion, wash the plastic parts in a mild detergent solution. Rinse and let air dry.

ALLGEMEINE HINWEISE
- Die Anordnung der Bauteile ist aus den Zeichnungen der Anleitung ersichtlich.
- Jedes Plastikteil ist durch eine Nummer gekennzeichnet.
- Die Teile vor dem Verkleben ungeleimt zusammenhalten, um ihren Passitz zu prüfen.
- Klebstoff nicht zu dick auftragen.
- Nur Modellbaukleber für Polystyrol verwenden.
- Man kann das modell nach den fotos auf der schachtel anstreichen.
- Bemalte Teile vor der Weiterverwendung gut trocknen lassen.
- Die Farbe muss von allen späteren Klebestellen abgeschabt werden.
- Damit die Farbe und die Abziehbilder besser kleben, sind die Plastikteile in einer milden Seifenlauge zu waschen. Dann abspülen und an der Luft trocknen lassen.

LEA ESTO ANTES DE EMPEZAR
- Estudie los dibujos de ensamblaje.
- Cada pieza de plástico se identifica por un número.
- Verifique que cada pieza encaje bien antes de pegar en posición.
- No use demasiado pegamento para unir las piezas.
- Use unicamente pegamento para plástico de poliestirina.
- El modelo puede pintarse de acuerdo con las fotografías de la caja.
- Permita que se seque la pintura completamente antes de tocar las piezas.
- Raspe la pintura de las superficies que serán pegadas.
- Para una mejor fijación de la pintura y de las calcomanías, lávense las piezas plásticas en una solución de detergente suave. Enjuáguense y déjense secar al aire.

LEES DIT ALVORENS TE BEGINNEN
- Bestudeer de bouwtekening.
- Elk plastic onderdeel is genummerd.
- Controleer de passing van elk deel vóór het lijmen.
- Gebruik niet te veel lijm.
- Aléén lijm voor polystyreen plastic gebruiken.
- Men kan model verven zoals angeduid op de doos.
- Laat de verf van de te verwerken delen steeds goed drogen.
- Verwijder de verf van te lijmen oppervlakken.
- Zodat de verf en etiquetten beter zullen plaken, was de plastieke delen in een milde seep oplossing. Spoel en laat in de openlucht opdrogen.

LISEZ CE QUI SUIT AVANT DE COMMENCER LE MONTAGE
- Etudier les schémas d'assemblage.
- Chaque pièce plastique porte un numéro d'identification.
- Contrôler que chaque pièce soit bien conforme avant de la coller à sa place.
- N'utilisez pas trop de colle pour réunir les pièces.
- Utilisez uniquement une colle spéciale pour polystyrène.
- Le modele peut etre peint conformement aux photos sur la boite.
- Laissez sécher la peinture complètement, avant de manipuler les pièces.
- Grattez la peinture sur les surfaces devant être collées.
- Pour assurer la meilleure adhésion possible de la peinture et des décalcomanies, laver les pièces de plastique avec une légère solution savonneuse. Rinser et laisser secher à l'aire.

LAS DET HAR INNAN DU BORJAR BYGGA
- Studera monteringsskisserna.
- Alla plastdelar har identifikationsnummer.
- Kolla noga att delarna passar före limningen.
- Stryk inte för mycket lim på delarna.
- Använd endast lim för polystyren-plast.
- Modellen kan målas enligt fotona på kantongen.
- Låt färgen torka ordentligt före limningen.
- Skrapa bort färgen på de ytor som ska limmas.
- För bättre vidhäftning av färg och dekalmärken rengör plastdelarna i en mild tvättmedelslösning. Skölj och låt lufttorka.

DA LEGGERE PRIMA DI INIZIARE
- Studia le illustrazioni.
- Ogni pezzo è identificato da un numero.
- Controlla l'incastro di ogni pezzo prima di incollarlo.
- Non usare troppa colla per unire i pezzi.
- Adopera solamente colla per materie plastiche.
- Il modello si puo dipingere seguendo le fotografie sulla scatola.
- Aspetta che la vernice sia completamente asciutta prima di maneggiare le parti.
- Asporta la vernice dai punti dove applicherai la colla.
- Per una migliore aderenza di vernice e decalcomanie, lavare le parti in plastica in soluzione detergente non abrasiva. Risciacquare e lasciar asciugare all'aria.

OPTIONAL PARTS
BAUTEILE NACH WAHL
PIEZAS OPCIONALES
KEUZE ONDERDELEN
PIECES EN OPTION
VALFRIA DELAR
PARTI FACOLTATIVE

DO NOT CEMENT
NICHT KLEBEN
NO USE PEGAMENTO
NIET LIJMEN
NE PAS COLLER
LIMMAS INTE
NON INCOLLARE

ALTERNATIVE ASSEMBLY
EINE ANDERE MÖGLICHKEIT
ENSAMBLE ALTERNATIVO
ANDERE WIJZE VAN SAMENSTELLING
ENSEMBLAGE ALTERNATIVE
ALTERNATIV SAMMANSÄTTNING
ALTERNATIVA DI MONTAGGIO

CUT OPENING
OFFNUNG AUSSCHNEIDEN
HAGA UNA ABERTURA CON TIJERAS O NAVAJA
SKLIPLATS
COUPER L OUVERTURE
SKÄR UT ÖPPNING
INCIDI L APERTURA

REPEAT SEVERAL TIMES
ABREITSGANG WIEDERHOLEN
REPITA VARIAS VECES
ENIGE KEREN HERHALEN
A REPETER PLUSIEURS FOIS
ARBETSMOMENT SOM UPPREPAS
RIPETI DIVERSE VOLTE

A	FLAT BLACK	GLANZLOSES SCHWARZ	NEGRO APAGADO	GLANSLOOS ZWART	NOIR TERNE	MATTSVART	NERO OPACO
B	WHITE	WEISS	BLANCO	WIT	BLANC	VIT	BIANCO
C	RED	ROT	ROJO	ROOD	ROUGE	RÖD	ROSSO
D	ORANGE	ORANGE	NARANJADO	ORANJE	ORANGE	ORANGE	ARANCIO
E	BROWN	BRAUN	MARRON	BRUIN	BRUN	BRUN	MARRONE
F	TAN	GELBBRAUN	CANELA	OKER	BRUN CLAIR	GULBRUN	MARRONE CHIARO
G	SKIN COLOR	HAUTFARBE	COLOR DE LA PIEL	HUIDKLEUR	COULEUR DE LA PEAU	HUDFÄRGE	COLORE DELLA PELLE
H	GREEN	GRÜN	VERDE	GROEN	VERT	GRÖN	VERDE
J	BLACK GREEN	SCHWARZGRUN	VERDE NEGRUZCO	ZWART-GROEN	VERT TRES FONCE	SVARTGRÖN	VERDE QUASI NERO
K	LIGHT BLUE	HELLBLAU	AZUL CLARO	LICHTBLAUW	BLEU CLAIR	LJUSBLÅ	AZZURRO CHIARO
L	METALLIC	METALLIC	METALICO	METALLIEK	METALLIC	METALLGLANS	METALLICO
M	SILVER	SILBERN	PLATA	ZILVER	ARGENT	SILVERFARG	ARGENTO

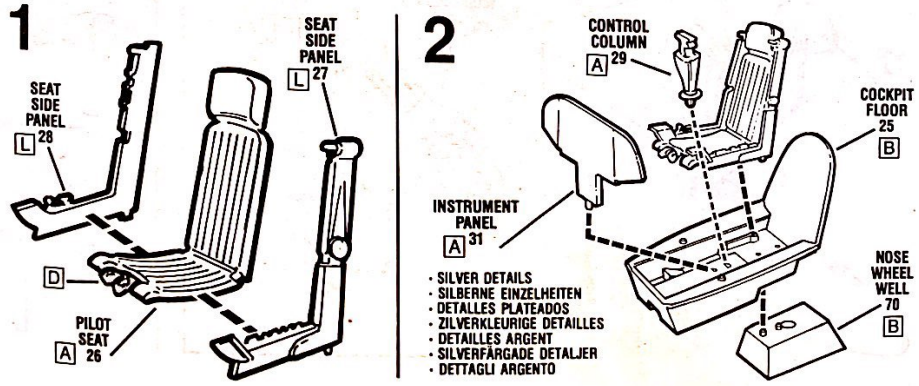

Digitalizada com CamScanner

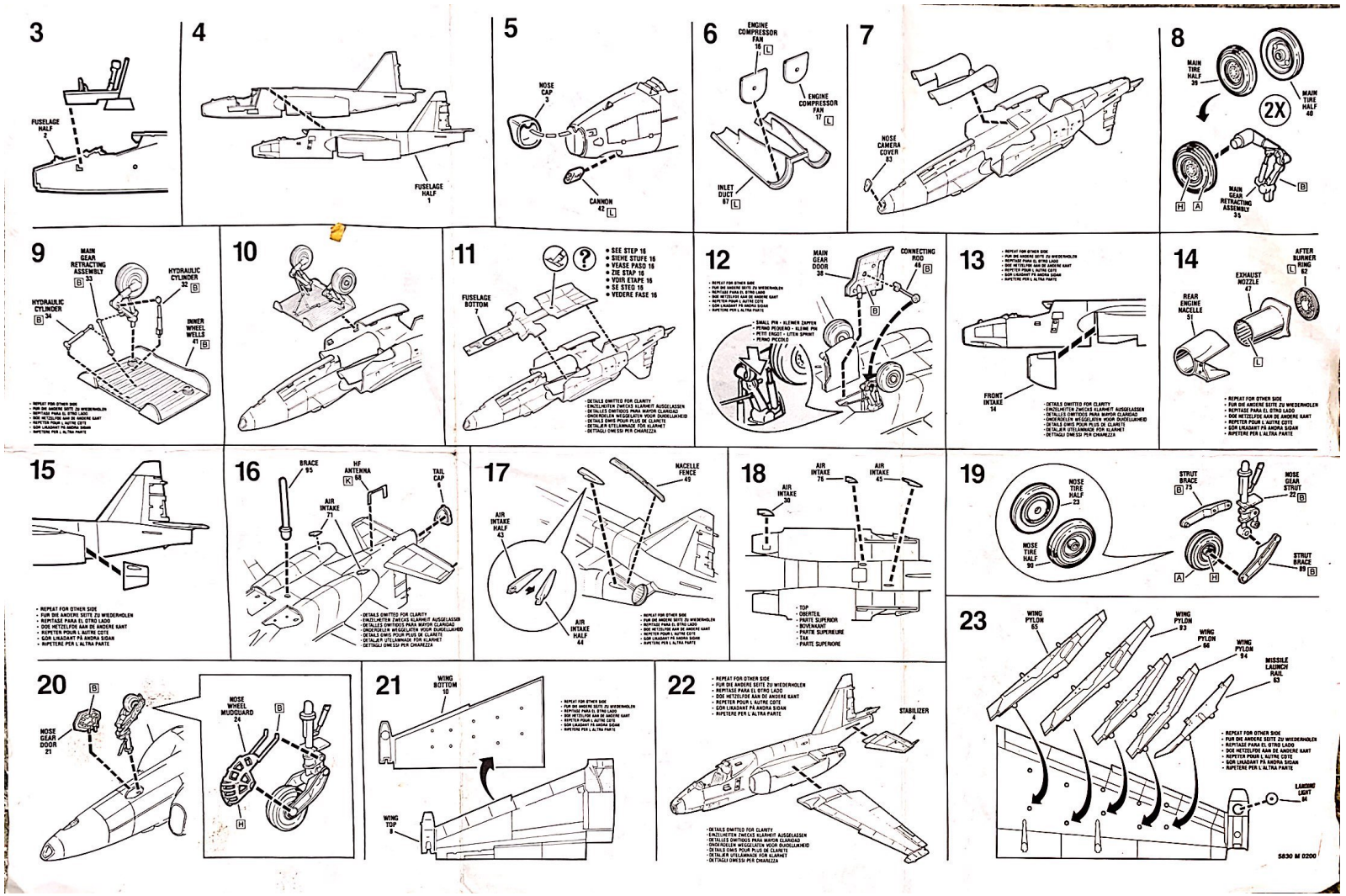

Digitalizada com CamScanner

24

- REPEAT FOR OTHER SIDE
- FÜR DIE ANDERE SEITE ZU WIEDERHOLEN
- REPITASE PARA EL OTRO LADO
- DOE HETZELFDE AAN DE ANDERE KANT
- REPETER POUR L AUTRE COTE
- GÖR LIKADANT PÅ ANDRA SIDAN
- RIPETERE PER L ALTRA PARTE

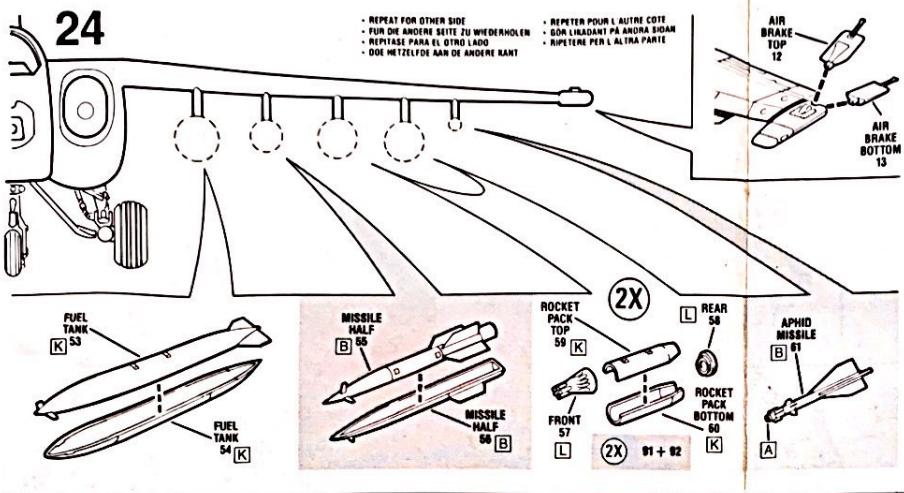

25

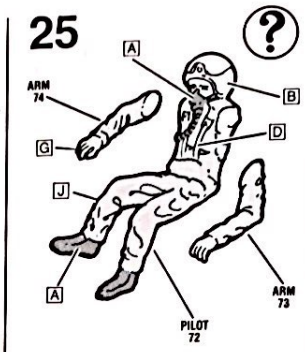

26

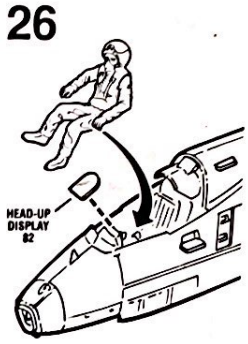

27

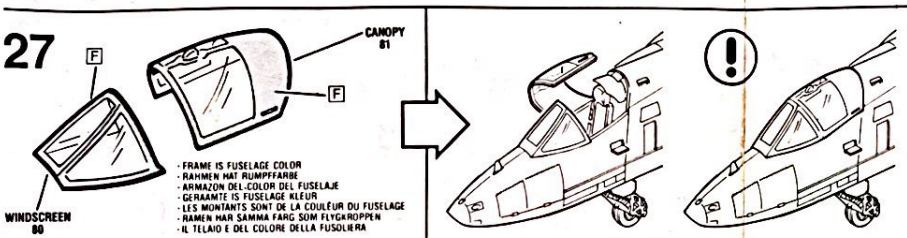

- FRAME IS FUSELAGE COLOR
- RAHMEN HAT RUMPFFARBE
- ARMAZON DEL COLOR DEL FUSELAJE
- GERAAMTE IS FUSELAGE KLEUR
- LES MONTANTS SONT DE LA COULEUR DU FUSELAGE
- RAMEN HAR SAMMA FARG SOM FLYGKROPPEN
- IL TELAIO E DEL COLORE DELLA FUSOLIERA

28

- REMAINING PARTS MAY BE DISCARDED.
- DIE ÜBRIG GEBLIEBENEN TEILE WERDEN NICH MEHR BENOTIGT.
- LAS PIEZAS QUE SOBREN PUEDEN DESCARTARSE.
- DE OVERBLUVENDE STUKJES KUNNEN WEGGEGOOID WORDEN
- SE DEFAIRE DES PIECES RESTANTES.
- OVERBLIVNA DELAR MAKULERAS.
- SCARTARE PARTI RIMANENTI.

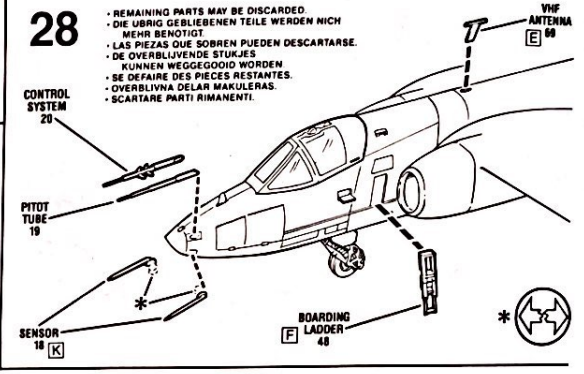

DECAL (DIP IN WATER)
ABZIEHBILD
DECALCOMANIA (MOJE CON AGUA)
TRANSFERS (IN WATER DOPEN)
DECALCOMANIE (À PLONGER DANS L'EAU)
DEKAL (DOPPAS I VATTEN)
DECALCOMANIA (IMMERGI IN ACQUA)

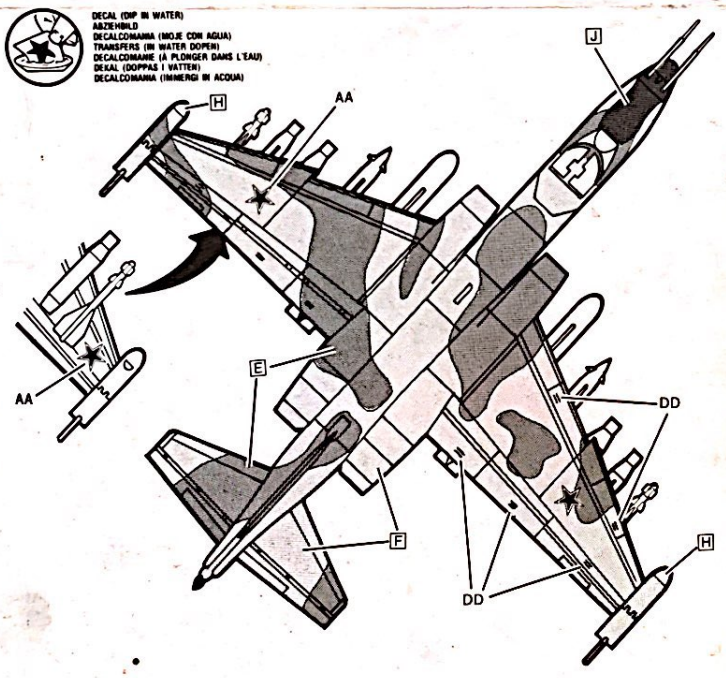

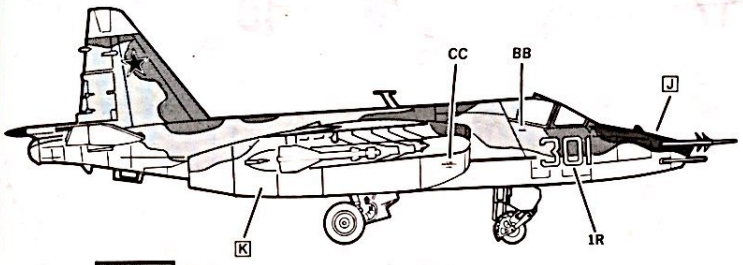

E

F

K

Every effort has been made to create and manufacture a model kit that is the finest available. If a part may be missing, please write to:

Monogram Models, Incorporated
Consumer Service Department
395 North Third Avenue
Des Plaines, Illinois 60016

Be sure to include the kit number, part number, description, and your return address.

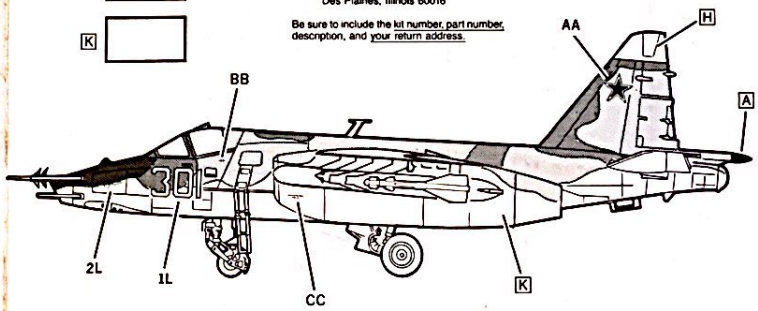

Digitalizada com CamScanner