FRENCH BATTLE TANK

B1 bis

version with wide fenders

Francuski czołg B1 bis
wersja z szerokimi błotnikami

1/35 scale update for Tamiya model

ABER® 35 214

WWW.ABER.NET.PL

Made in Poland © 2007

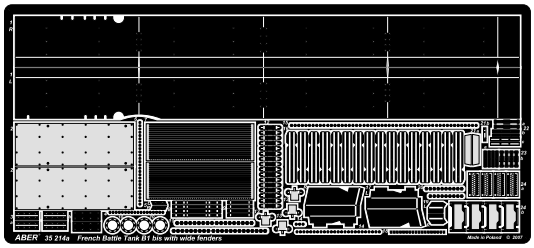

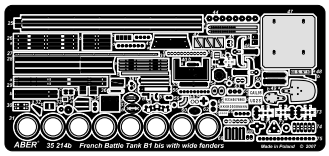

WARNING
Any unauthorized copying, producing and reproducing of ABER company products, or any part thereof, is strictly prohibited and any such action establishes liability for a civil action and may give rise to criminal prosecution.

Please note that, for purpose of improvement ABER sets designs are subjects to change without notice.
Proszę mieć na uwadze fakt, że zestawy ABER mogą ulec zmianie ze względu na ulepszenia, bez powiadomienia.

We advise that better method to join metal to metal is soldering. Use ABER soldering solution AF20 (doradzamy łączenie części metalowych za pomocą lutowania. Zastosuj nasz topnik AF20)

OSTRZEŻENIE
Jakiekolwiek kopiowanie, produkowanie i reprodukcja wyrobów firmy ABER bez zezwolenia, w całości lub części jest surowo zabronione. Powyższe działania powodują powstanie odpowiedzialności cywilnej oraz mogą spowodować wszczęcie postępowania karnego.

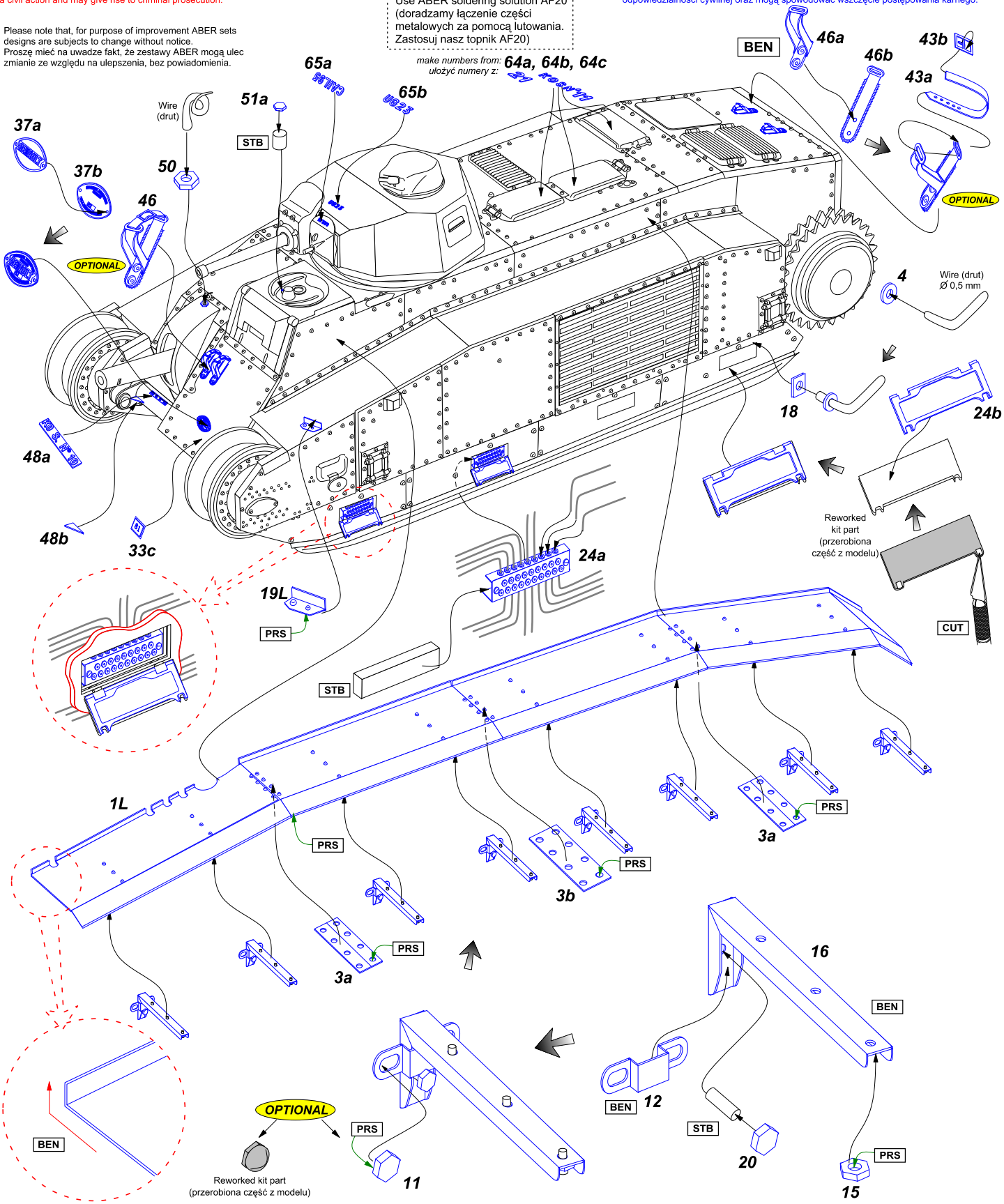

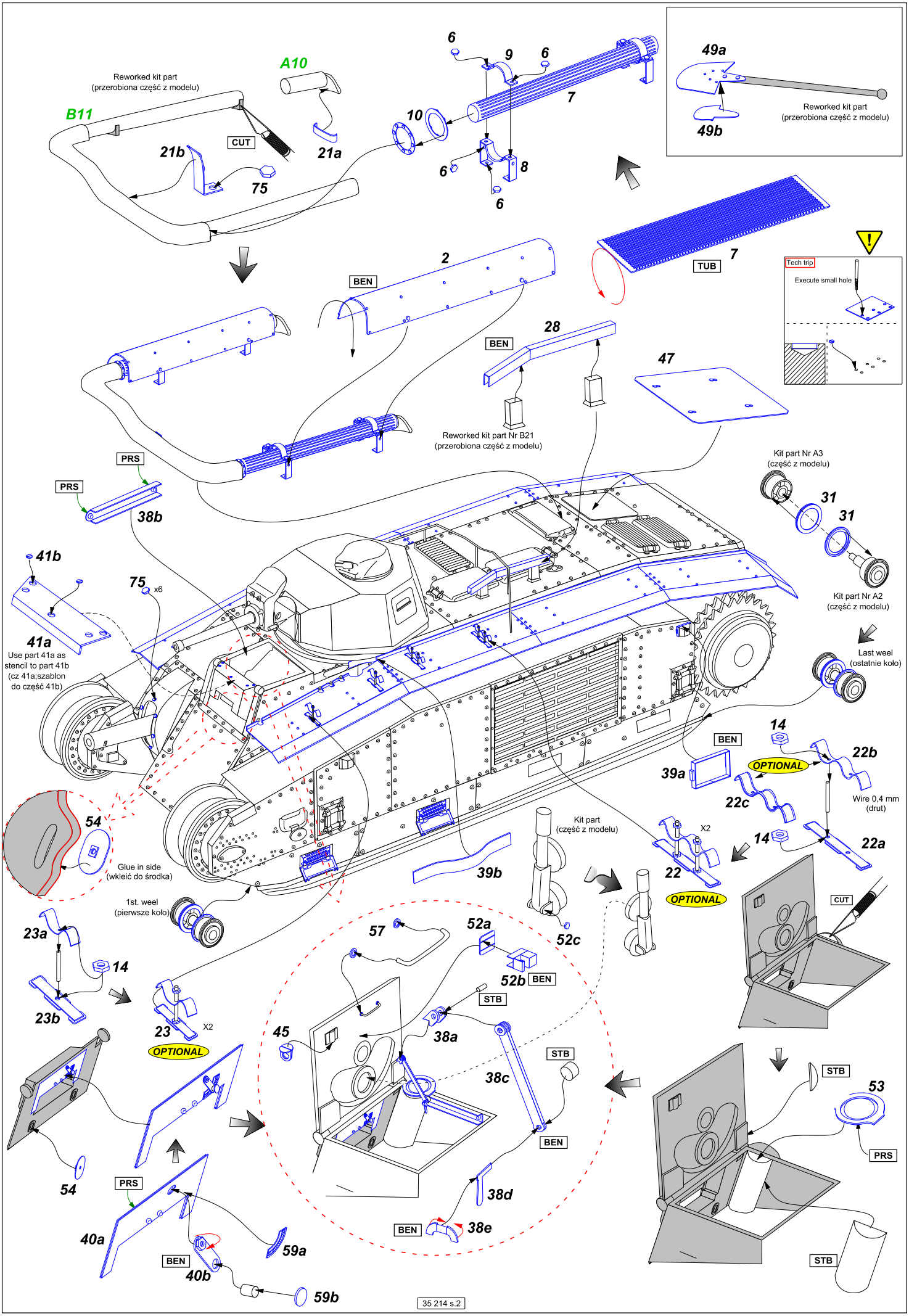
Reworked kit part
(przerobiona część z modelu)
B11
A10
CUT
21b
21a
75
6
9
6
7
10
6
8
6
49a
49b
Reworked kit part
(przerobiona część z modelu)
2
BEN
7
TUB
Tech trip
Execute small hole
28
BEN
47
Reworked kit part Nr B21
(przerobiona część z modelu)
PRS
PRS
38b
Kit part Nr A3
(część z modelu)
31
31
Kit part Nr A2
(część z modelu)
41b
75
x6
41a
Use part 41a as
stencil to part 41b
(cz 41a;szablon
do część 41b)
Last weel
(ostatnie koło)
14
BEN
22b
39a
OPTIONAL
22c
Wire 0,4 mm
(drut)
14
22a
54
Glue in side
(wkleić do środka)
39b
Kit part
(część z modelu)
X2
22
OPTIONAL
1st. weel
(pierwsze koło)
52c
CUT
23a
14
23b
23
X2
OPTIONAL
57
52a
52b
BEN
STB
45
38a
38c
STB
BEN
38d
BEN
38e
STB
53
PRS
STB
54
PRS
40a
BEN
40b
59a
59b
35 214 s.2

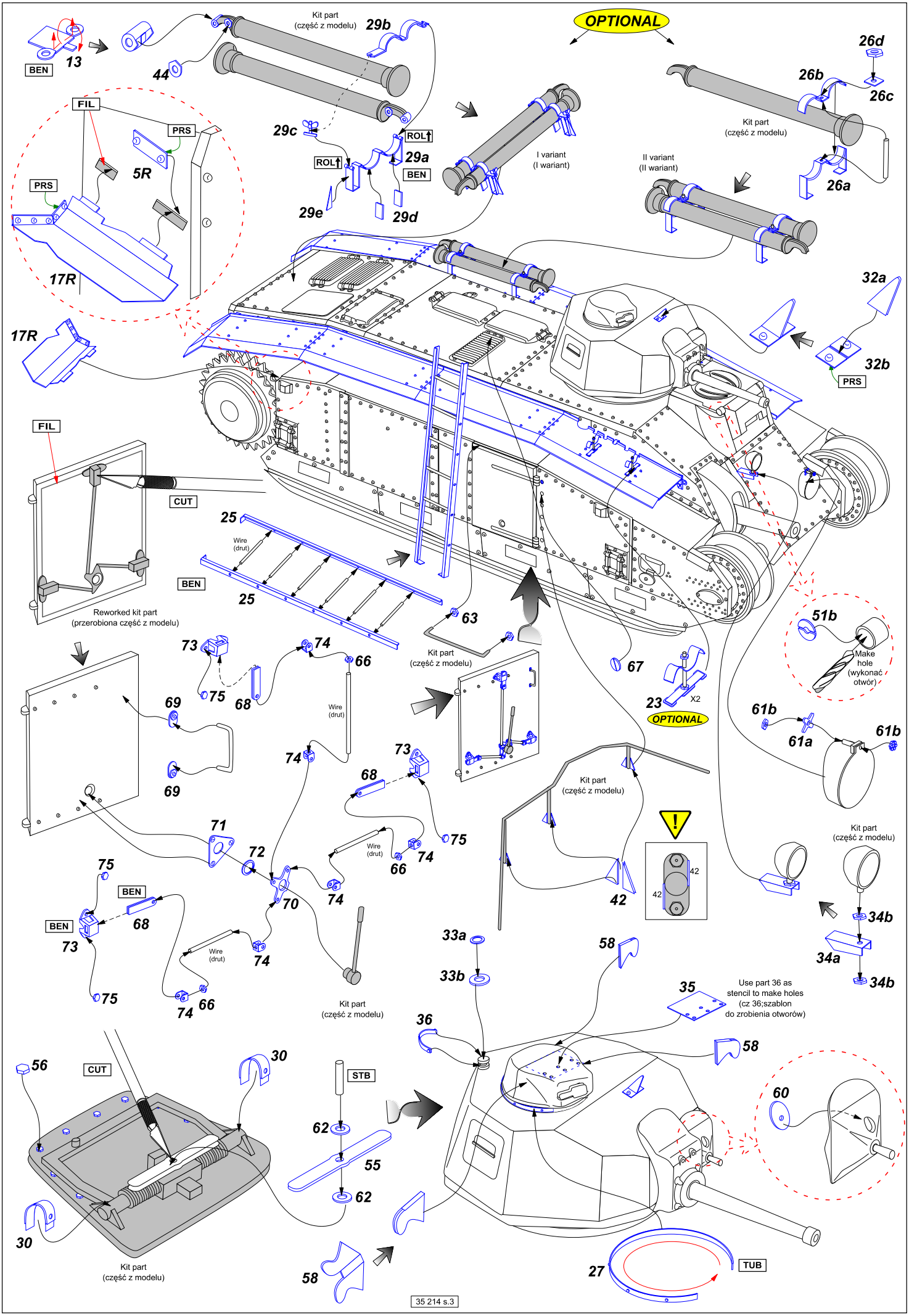
OPTIONAL
Kit part
(część z modelu)
29b
13
BEN
44
FIL
PRS
5R
PRS
17R
29c
ROL
29a
ROL
BEN
29e
29d
I variant
(I wariant)
II variant
(II wariant)
26d
26b
26c
Kit part
(część z modelu)
26a
32a
32b
PRS
17R
FIL
CUT
25
Wire
(drut)
BEN
25
Reworked kit part
(przerobiona część z modelu)
63
Kit part
(część z modelu)
67
51b
Make
hole
(wykonać
otwór)
23
X2
OPTIONAL
61b
61a
61b
73
74
66
75
68
69
69
Wire
(drut)
74
73
68
75
Kit part
(część z modelu)
71
72
Wire
(drut)
74
66
75
BEN
68
BEN
73
70
74
Wire
(drut)
74
75
74
66
Kit part
(część z modelu)
42
42
42
Kit part
(część z modelu)
34b
34a
34b
33a
33b
58
35
Use part 36 as
stencil to make holes
(cz 36;szablon
do zrobienia otworów)
36
58
56
CUT
30
STB
62
55
62
60
30
Kit part
(część z modelu)
58
27
TUB
35 214 s.3